VOLVO PENTA

پنتا موتور

TERBERG PORTAL

واردکننـده قطعات اصلی موتورهای ولوو پنـتا و دویتس

تهران، خیابان قزوین، بین دوراهی قپان و بازار آلومینیوم، روبـروی بانک صادرات، پلاک ۸۶۲

تلفن: ۱۹ ۱۶ ۱۷ ۵۵ - ۱۸ ۱۶ ۱۷ ۵۵ (قـربانی)

DEUTZ Niiral VICTOR REINZ GLYCO GOETZE

TAD520.**TAD530**.TAD531.**TAD720**.TAD734.**TAD740**.TAD940.**TAD941**.TAD950
TAD1241.TAD1341.**TAD1641** ...

کوماتسو سنتر

واردات قطعات یدکی پمپ های پیستونی

تهران، سه راه آذری، ۴۵ متری زرند، مجتمع کاترپیلار
طبقه همکف، پلاک ۸۸
تلفن: ۶۶۶۸۰۸۵۰ - ۶۶۶۸۰۸۷۰ فکس: ۶۶۶۸۱۰۳۰
قربانی: ۰۹۱۲ ۶۰۱۳۸۱۸

MADE IN KOREA

www.komatsucenter.com info@komatsucenter.com

021-66680870 021-66680850 0912-6013818

فروش کلیه قطعات پمپ های پیستونی بیل های :

HUYNDAI VOLVO DOOSAN KOMATSU NEWHOLLAND

فروش قطعات یدکی ماشین‌آلات راهسازی بوبزه قطعات
گریدرهای کاترپیلار
نمایندگی پمپ و کارتریج های HOF تایلند(راهسازی و صنعتی)
نمایندگی پمپ و کارتریج های صنایع هیدرولیک ایران
فروش کارتریج و پمپ‌های ویکرز

۱-انواع پمپ‌های راهسازی و صنعتی ۲- پمپ‌های صیادی
۳-شیرهای برقی ATOS ۴-آکومولاتور EPE ایتالیا
۵- انواع پمپ های دنده ای GPM و قطعات آن
۶- انواع بلادرهای آکومولاتور
۷- پمپ های پیستونی ۶ پیستون و ۹ پیستون شرکت صنایع هیدرولیک ایران

تهران . خیابان قزوین . بین نواب و عسگری . مقابل پل نواب . پلاک ۵۷۵
تلفن : ۵۵ ۷۳ ۶۳ ۶۰ - ۵۵ ۷۳ ۶۴ ۶۰ - ۵۵ ۷۳ ۴۷ ۹۷
۰۹۱۲ ۱۲ ۲۰۰ ۸۷ امیرصادقپور
فاکس : ۵۵ ۷۳ ۳۵ ۹۳

مجموعه بازرگانی HP.US

تحویل قطعات برای همکاران تهران درب فروشگاه به صورت رایگان می باشد.

واردکننده و نماینده انحصاری قطعات زیربندی ماشین آلات سنگین راهسازی با نام HP.US

www.AraTejaratShahang.com

تهران، بعد از عوارضی جاده قم، خروجی ۷۱، خیابان ایران مهر

تلفن: ۲ - ۰۱ ۷۴ ۵۳ ۵۶ (۰۲۱) همراه: ۰۹۱۲ - ۲۷۷۰۱۳۰

نمایشگاه هتل المپیک اردیبهشت ۱۳۹۴

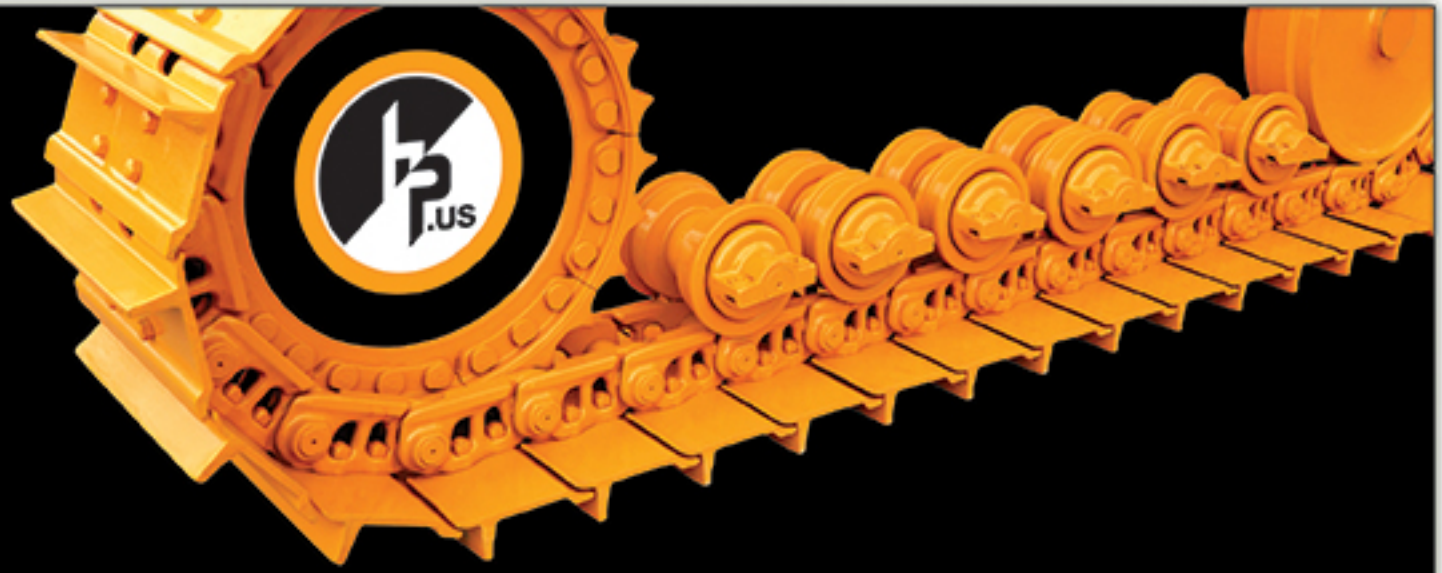

با سـلام و وقت بخیر

همانطور که مستحضر هستید مجموعه بازرگانی HP.US واردکننده و نماینده رسمی فروش قطعات زیربندی ماشین آلات سنگین راهسازی برای انواع بولدوزر و بیلهای مکانیکی کوماتسو کاترپیلار، اینترناش با برند معتبر جهانی HP.US میباشد. قطعات موجود به شرح ذیل میباشد :

۱ - انواع زنجیر کامل و بدون کفشک مستر پین، قفلی خشک ، قفلی روغنی
۲ - انواع چرخ کامل
۳ - انواع رولیک پایین و بالا
۴ - انواع دنده اسپراکت، دنده سگمنت
۵ - انواع کفشک زنجیر
۶ - انواع پین و بوش زنجیر
۷ - انواع پیچ و مهره تیغه،گوشه ، کفشک، اسپراکت و پیچ قفل زنجیر
۸ - انواع لینک زنجیر
۹ - انواع قفل زنجیر
۱۰ - انواع واشر تعمیری زنجیر
۱۱ - انواع چهارشاخ گاردان

برای انواع مدلهای ذیل موجود می باشد:

D6H.D7G.D7H.D8K.D8N.D9G.D9N.D10N.D11.D65.D85.D155.D355
D4.D5.D6C.PC400.PC450.PC500.PC600.PC1000.PC1250.E320.E324.E325
.PC650.PC700.PC750.PC800 .E330 TD15.TD25.912.932.PC200
230.240.950.966.966GTO.988B.992.W90.W120.WA300.WA500.WA600
PC350.PC300.PC220.210

جهت کسب اطلاعات بیشتر به سایت ATS.CO مراجعه کنید

تلفن دفتر فروش تهران : ۲ - ۵۶۵۳۷۴۰۱ (۰۲۱)
تلفن همراه : ۲۷۷۰۱۳۰ - ۰۹۱۲

www.AraTejaratShahang.com

شرکت اکرامی جهان پارس

اکرامی

عرضه‌کننده زنجیرهای اصلی بلدوزر D155 کوماتسو

www.komatsuco.com

دفتر مرکزی: تهران. خیابان زرند. نرسیده به سه راه آذری. ساختمان کاترپیلار. طبقه اداری. شماره ۱۹۹ تلفن:۶۶۶۳۳۵۰۰ (۱۰خط)
همراه : ۰۹۱۲۲۱۴۲۰۸۰

فروشگاه شماره ۱:تهران. خیابان زرند. نرسیده به‌سه‌راه آذری. ساختمان کاترپیلار. طبقه همکف شماره ۸۳ و ۸۲ همراه :۰۹۱۲۱۱۹۰۹۰۸
تلفن: ۹ - ۶۶۶۳۳۴۹۷ ۲ - ۶۶۶۹۹۵۷۰

فروشگاه شماره ۲: ماهشهر. خیابان طالقانی روبروی سازمان آب. فروشگاه اکرامی
تلفن: ۲۳۲۲۶۷۴۷ (۰۶۵۲) ۲۳۲۲۵۶۳ (۰۶۵۲)

		JTHB 150	JTHB 230	JTHB 310
فشار کاری چکش	Bar	140 - 180	130 - 180	140 - 180
روغن مورد نیاز چکش	Ltr/Min	160 - 200	180 - 230	240 - 300
تعداد ضربات چکش در دقیقه	Bpm	490 - 630	380 - 450	370 - 470
قطر قلم	Mm	135	146	160
وزن عملیاتی	Kg	1710	2640	3540
انرژی ضربات	Joule	3579	5719	7307
قطر لوله کشی	Inch	1	1	1 - 1/4
فشار گاز	Bar	11	8	8
وزن بیل مناسب جهت نصب چکش	Ton	18 - 25	27 - 40	38 - 50
مدل بیل مناسب کوماتسو		PC200 ~ 220	PC300 ~ 350	PC400 ~ 450

چکش از زمان تحویل به مدت ۶ ماه بدون در نظر گرفتن ساعت کارکرد مطابق با دستورالعمل و استاندارد کوماتسو وارانتی می باشد.

www.komatsuco.com

شرکت اکرامی جهان پارس

اکرامی

عرضه کننده چکشهای هیدرولیک کوماتسو ساخت ژاپن با بهترین کیفیت نصب و خدمات پس از فروش در اندازه‌های مختلف

دفتر مرکزی: تهران. خیابان زرند. نرسیده به سه راه آذری. ساختمان کاترپیلار. طبقه اداری. شماره ۱۹۹ تلفن: ۶۶۶۳۳۵۰۰ (۱۰خط)
همراه: ۰۹۱۲۲۱۴۲۰۸۰

فروشگاه شماره ۱: تهران. خیابان زرند. نرسیده به‌سه‌راه آذری. ساختمان کاترپیلار. طبقه همکف شماره ۸۳ و ۸۲ همراه: ۰۹۱۲۱۱۹۰۹۰۸
تلفن: ۹ - ۶۶۶۳۳۴۹۷ ۲ - ۶۶۶۹۹۵۷۰

فروشگاه شماره ۲: ماهشهر. خیابان طالقانی روبروی سازمان آب. فروشگاه اکرامی
تلفن: ۲۳۲۲۶۷۴۷ (۰۶۵۲) ۲۳۲۲۵۶۳ (۰۶۵۲)

HEPCO

LIEBHERR HYUNDAI HEAVY INDUSTRIES CO.,LTD. CONSTRUCTION EQUIPMENT DIVISION VOLVO KOMATSU Vulcan Hydraulic Breakers

راهساز ماشین

راهساز ماشین RAHSAZ MASHIN

واردکننده و فروشنده کلیه قطعات یدکی ماشین آلات راهسازی، معدنی و چکشهای هیدرولیکی

www.rahsaz-mashin.ir info@rahsaz-mashin.ir

تهران، خیابان قزوین، دوراهی قپان، پلاک ۹۶۴، شرکت راه ساز ماشین

تلفن : ۵۵ ۷۲ ۶۶ ۲۵ - ۵۵ ۷۳ ۴۵ ۱۵

Miracle
Hydraulic Breaker

بازرگانی بازیار

واردات چکشهای هیدرولیکی و قطعات یدکی انواع جکش و بیلهای مکانیکی کوماتسو

تلفن: ۴۵۴ ۳۲ ۶۶۶ (۰۲۱) – ۹۱۷ ۴۳ ۶۶۶ (۰۲۱) فکس: ۹۲۱ ۴۳ ۶۶۶ (۰۲۱) ۰۹۱۲ ۱۰۳ ۹۸ ۸۲ بازیار ۰۹۱۲ – ۲۴۸۴۸۳۶ فاضلی

تهران، خیابان ۴۵ متری زرند، نرسیده به سه راه آذری، جنب مرکز تجاری آریا، پلاک ۲۲۱

HANDOK HYDRAULIC NPK FRD SOOSAN SEWOO

ولـوو سـنـتـر

واردکـنـنـده قطـعـات یـدکی اصـلی ماشـیـن آلات راهـسـازی ولـوو

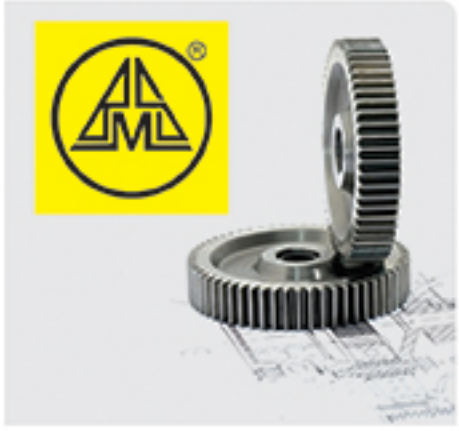

تـهـران، خـیـابـان قـزویـن، بـیـن دوراهـی قـپـان و بـازارآلومیـنـیـوم، روبـروی بـانـک صـادرات، پـلاک ۸۶۰

تلفن : ۳۰ ۹۲ ۷۷ ۵۵ (۰۲۱) - ۲۹ ۹۲ ۷۷ ۵۵ (۰۲۱) - ۲۶ ۸۹ ۷۰ ۵۵ (۰۲۱) فکس : ۳۱ ۹۲ ۷۷ ۵۵ (۰۲۱) ۰۹۱۲ ۱۰۱ ۳۰ ۱۰ قربانی

INFO@VOLVOCENTER-CO.COM WWW.VOLVOCENTER-CO.COM

فروشگاه مـزیـدی (ابوالفضل)

پخش انواع ناخـن های فولادی DM به قیمـت کارخـانه

پخش لوازم زیربندی، رولیک، زنجیر، دنده اسپراکت، کفشک و ...

تولید کننده تیغه و گوشه تمام دستگاههای راهسازی با جنس CK 45 و MO 40 با قید ضمانت.

((کلیه سفارشات تیغه - گوشه CK 45 و MO 40 با ضمانت پذیرفته می شود))

نشانی جدید: تهران، سه راه آذری، خیابان امامزاده عبدالله، خیابان جرجانی غربی، پلاک ۸۹ (فروشگاه مزیدی)

تلفن : ۶۶۶ ۳۴ ۲۳۴ - ۶۶۶ ۵۵ ۳۷۳ - ۶۶۶ ۴۶ ۹۸۴ همراه : ۰۹۱۲ ۱۱ ۹۳ ۵۸۰

کارخانه : جاده خاوران، خاتون آباد دوم، دوراهی پیر، حصار امیر، جنب کانال آب، پلاک ۱۰۸ تلفن : ۳۲۲۸۱۷۴-۰۲۹۲

mazidi.part@yahoo.com

سیل کیت های مندل و لوازم سیلندر چرخ دستگاه های کوماتسو
انواع بوش های سینی جلو و پی تی او
انواع بوش های پمپ هیدرولیک، فرمان، حرکت و شارژ پمپ از نوع اصلی
انواع پمپ های هیدرولیک، فرمان و حرکت دستگاه های کوماتسو
انواع رینگ های برنجی، چدنی، گرافیت دستگاه های کوماتسو
انواع رینگ های فلنج فرمان، توربین و گیربکس دستگاه های کوماتسو
انواع کیت های کوزه گردان بیل های کوماتسو، لیبهر و هیکو
انواع بوش های جک دستگاه های کوماتسو
انواع بوش های دکل دستگاه های کوماتسو
انواع کیت های بوستر ترمز و پمپ ترمز دستگاه های کوماتسو
انواع کیت های زنجیر سفت کن دستگاه های کوماتسو و لیبهر
کلیه سیل کروپ های رولیک و چرخ کوچک و بزرگ دستگاه های کوماتسو
کلیه کیتهای توربین و گیربکس دستگاه های کوماتسو
کلیه کیت های کولر موتور و کولر گیربکس دستگاه های کوماتسو
کلیه کاسه نمدهای سر و ته میل لنگ دستگاه های کوماتسو، لیبهر، هیکو و کمنز

انواع لوازم جکهای اصلی دستگاه های کوماتسو، لیبهر، فورکاوا، ولو
کلیه کیت های چرخ دامپتراک های کوماتسو
انواع رینگ های چدنی پیستون جک های بیل کوماتسو
کلیه کیت های واتر پمپ دستگاه های کوماتسو
کلیه کیت های اوربیتال فرمان دستگاه های کوماتسو
انواع گردگیر، کاسه نمد، اورینگ، پکینگ، فیبری و سیل دوقلو دستگاه های کوماتسو
انواع کیت های پمپ باد لودرهای کوماتسو 90 - 120 - 420 - 400 از نوع اصلی
کلیه کیت های تعمیری، پمپ های هیدرولیک، فرمان، حرکت و
شارژ پمپ دستگاه های کوماتسو
کلیه کیت های پمپ مادر، شیر کنترل، پمپ چرخ و شیر
لبور های دستگاه های کوماتسو
لوازم تعمیری اگومولاتور 3-500 و 3-470
کلیه کیت های پی تی او دستگاه های کوماتسو

www.feyzi-co.com info@feyzi-co.com

فروشگاه فیضی
KOMATSU

سه راه آذری، خیابان زرند، مجتمع تجاری کاترپیلار
طبقه همکف، پلاک ۸۵
تلفن: ۶۶۶ ۵۵ ۹۰۹ - ۶۶۶ ۸۰ ۹۲۰
تلفکس: ۶۶۶ ۸۰ ۹۲۲ ۰۹۱۲ ۱۸۸ ۵۹ ۲۱ فیضی

فروشگاه فیضی

سه راه آذری - خیابان زرند - مجتمع تجاری کاترپیلار - طبقه همکف - پلاک ۸۵ تلفن: ۶۶۶۵۵۹۰۹ - ۶۶۶۸۰۹۲۰ تلفکس: ۶۶۶۸۰۹۲۲ ۰۹۱۲۱۸۸۵۹۲۱ فیضی

تامین ولوو
TAMIN VOLVO

Manufacturer and importers of spare parts Volvo

تولید کننده و وارد کننده قطعات یدکی لودرهای ولـو

Old Series & E/F/C/D Series

تلفن: ۶۹ ۴۴ ۱۳ ۵۵-۶۸ ۴۴ ۱۳ ۵۵-۰۳ ۴۵ ۷۳ ۵۵-۴۴ ۶۶ ۷۳ ۵۵-۴۰ ۴۲ ۷۳ ۵۵-۱۲۰ ۷۷۰ ۵۵
۹۰ ۷۰ ۵۰۳ ۰۹۱۲ حبیب تاش

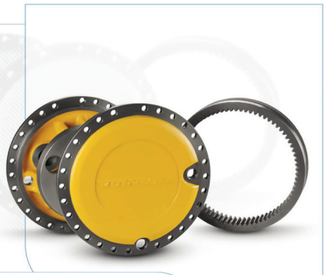

تهـران، خیابان قزویـن، بعد از پـل نـواب، خیابان شهید داوود حدادی (عسگری شمالی)، روبروی بانک صادرات، پلاک۳

فروش قطعات یدکی ایـرانـی لودرهای ولو

VOLVO

فروشگاه مودت

تهیه و توزیع لوازم یدکی لودرهای چینی
(قطعات یدکی، پمپ، لوازم گیربکس، دنده های چرخ
دیفرانسیل و ...)
تعمیر و تست تخصصی گیربکسهای
لودرهای چینی و ZF

فروشگاه : تهران، خیابان زرند، نرسیده به ایستگاه حسینی، پاساژ ولیعصر، پلاک ۷۱
تلفن: ۶۶۶۰۲۴۷۴ تلفکس : ۶۶۶ ۴۲ ۵۳۴ ۰۹۱۲ ۵۱۱ ۹۵ ۶۹ مودت

تعمیرگاه : تهران . جاده ساوه . شاطره . جنب باسکول . گاراژ جهانگیر اسلامی
تلفن :۵۵ ۲۵ ۷۱ ۶۸ همراه:۰۹۱۲ ۳۵۸ ۸۰ ۴۲ مودت

ZL30 - ZL50 - ZL60 - LG950 - 956H

گروه فنی و خدماتی

تکنوپارت

Tel : 666 94 581 - 666 39 163

ZL30 - ZL50 - ZL60 - LG950 - 956 - HGR215 - PY180 - PY200

Techno Part

Road Construction Spare Parts

中国制造

تهران . ابتدای جاده ساوه . پاساژ ربیعی . پلاک ۳۲ تلفن : ۶۶۶۹۴۵۸۱ تلفکس : ۶۶۶ ۳۹ ۱۶۳ مودت ۰۹۱۲ ۱۷ ۹۹ ۶۰۵

دزیدک
تهران، سه راه آذری، پاساژ بنز، پلاک ۱۸
تلفن: ۶۶ ۳۹۷ ۵۳۲ - ۶۶ ۳۹۷ ۵۳۰ فکس: ۶۶ ۳۹۷ ۵۲۷ همراه: ۰۹۱۲۵۳۰۸۶۸۲ برادران دنگچی زاده
قطعات لودرهای: L120E - L120F - L90E - L90F قطعات غلطک های: HC100C - HC100B
قطعات بیل های مکانیکی: HE100C - HE100B قطعات موتوری تیپ های: 912 - 913 - 2012 - 1013

dezyadak@gmail.com
قطعات یدکی ماشین آلات راهسازی
DEUTZ - VOLVO - HEPCO - HAMM

DEUTZ

دزیدک

تهران، سه راه آذری، پاساژ بنز، پلاک ۱۸

تلفن: ۶۶ ۳۹۷ ۵۳۲ - ۶۶ ۳۹۷ ۵۳۰ فکس: ۶۶ ۳۹۷ ۵۲۷ همراه: ۰۹۱۲۵۳۰۸۶۸۲

برادران دنگچی زاده

912 913 1011 1012 1013 1015 2011 2012 L120E L90E EC210B EC240B L120 4500 L90 4400
TAD520GE TAD531GE TD720GE TAD731GE TAD732GE TAD733GE TAD734GE
TAD740GE TAD940GE TAD1630GE
HG180D HG180C HE100B HC100C HWL65 A900

KOLBENSCHMIDT

عرضه محصولات کلبن اشمیت آلمان جهت موتورهای دویتس

dezyadak@gmail.com

راهساز یدک (مزیدی)

کارخانه : جاده خاوران، خاتون آباد ، دوراهی یبر
به طرف حصار امیر، پلاک ۱۰۸

تهران، ۴۵ متری زرند، روبروی
میدان بوتان، پلاک ۵۵ و ۵۷
تلفن : ۵۸ ۹۸ ۲۸ ۶۶ و ۴۸ ۳۸ ۷۴ ۵۵
همراه : ۰۹۱۲ - ۳۵۴ ۱۵۰۰

انواع ناخن، کلنگ، پیچ و مهره، گوشه، تیغه، لینک، کلنگ ناخن، آدابتور، روبند، ابرویی، دنده اسپراکت، ساج، کفشک، پین و بوش دکل پین و بوش باکت، دنده و شفت پلوس، میل فرمان، بوش مندل، دنده برنجی، کشویی گریدر، دنده جوشی ، شافت گردان، سیبک گلابی ضربه گیر غلطک، لوله شنگیر، گوشواره، قلم و قطعات چکشهای هیدرولیک، یاطاقان ثابت و متحرک کمان، بغل بند و ...

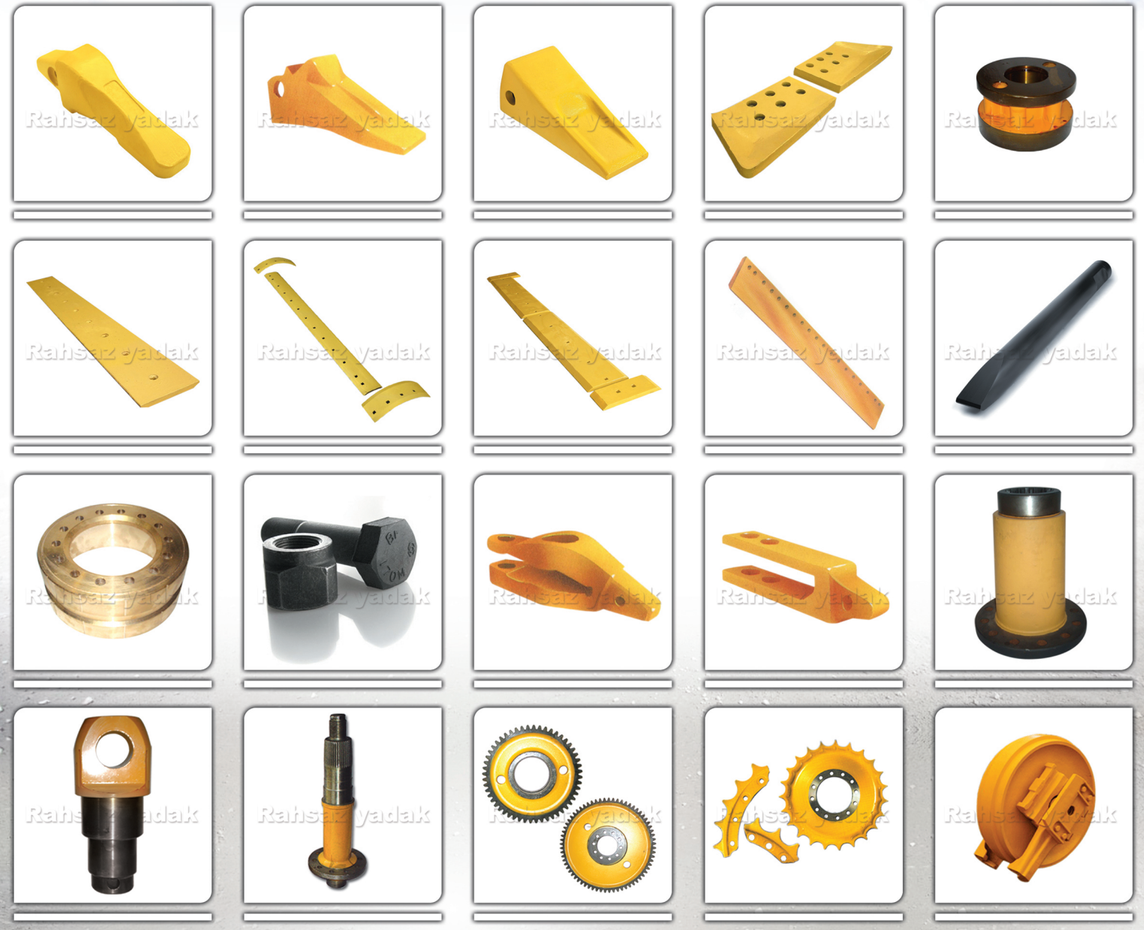

تولید کلیه قطعات ماشین آلات راهسازی و کشاورزی فیات آلیس
مرکز فروش قطعات اصلی ماشین آلات راهسازی کشاورزی (فیات آلیس ، نیو هلند)
فروش قطعات گیربکس و دیفرانسیل های ZF
دستگاههای:
لودرهای چینی، نیوهلند، هیوندای، کیس و هپکو
فروش محصولات FEDERAL MOGUL
فروش انحصاری محصولات فیات آلیس و ZF
شرکت بومکس در ایران

فروش صفحه جات ZF مدلهای :

4WG 180	2HL 100	MT-E3050
4WG 190	2HL 270	MT-E3060
4WG 200	2HL 290	MT-E3070
4WG 210		MT-G3085
		MT-L3095
		APG12

CARRARO · CLARK-HURTH · GOETZE · Payen · GLYCO · Niiral · FEDERAL MOGUL

یدک آلیس
تهران، خیابان قزوین، خیابان مخصوص، پلاک ۲۸
www.yadakallis.com info@yadakallis.com
۰۲۱ - ۵۵ ۴۲۲ ۶۸۷ - ۵۵ ۴۰ ۷۰ ۸۷
۰۲۱ - ۵۵ ۴۰ ۵۲ ۷۶
۰۹۱۲ ۱۰ ۴۴ ۲۸۸ - ۰۹۱۲ ۵۲ ۴۰ ۲۲۳
(یادگاری)

Cummins High Horsepower
Tire 4 Final

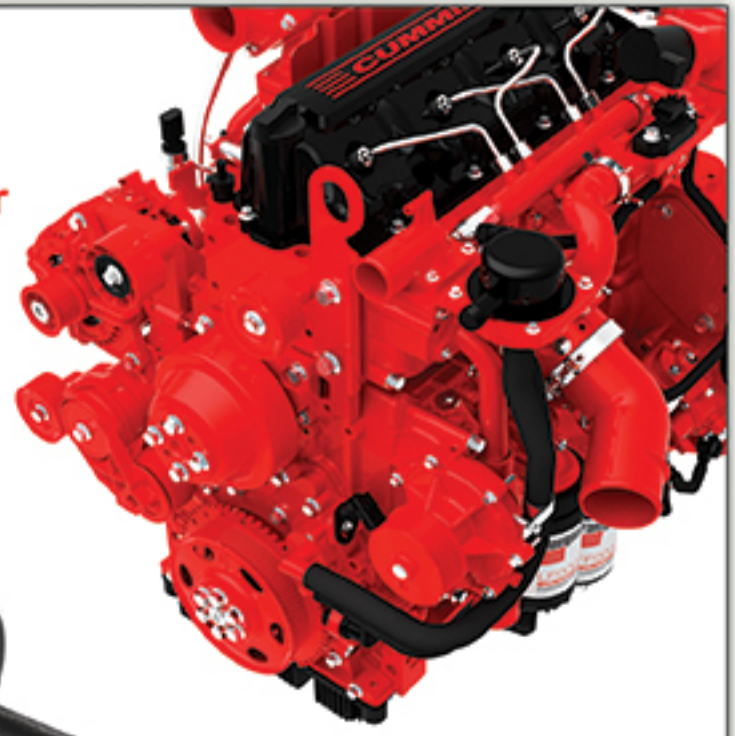

پوریا کامینز

0912 319 49 55

66 62 25 23 - 666 83 845 - 666 83 870

pooriacummins@gmail.com

تهران، خیابان زرند، مجتمع تجاری کاترپیلار، پلاک ۱۵۹ تلفن: ۶۶۶ ۸۳ ۸۷۰ - ۶۶۶ ۸۳ ۸۴۵ - ۶۶ ۶۲ ۲۵ ۲۳

۰۹۱۲ - ۳۱۹ ۴۹ ۵۵ (پوریا خدایار)

KOMATSU - HYUNDAI cummins

فروشنده و تهیه کننده قطعات یدکی ماشین آلات راهسازی و موتورهای کامینز (جدید و قدیم) / سفارشات اقلام کمیاب پذیرفته میشود

مدیریت: صراف زاده
۰۹۱۲۵۰۴۴۶۴۹

ایران هپکو
IRAN HEPCO

تلفن: ۶۶۶۲۱۷۱۲ تلفکس: ۶۶۶۲۱۸۶۸

CATERPILLAR KOMATSU

HEPCO

قطعات ماشین آلات راهسازی هپکو ، ولو و دویتس

ایران هپکو

تهران، سه راه آذری، پاساژ کاترپیلار، طبقه بالای همکف، شماره ۱۷۴
تلفن: ۶۶۶۲۱۷۱۲ تلفکس: ۶۶۶۲۱۸۶۸

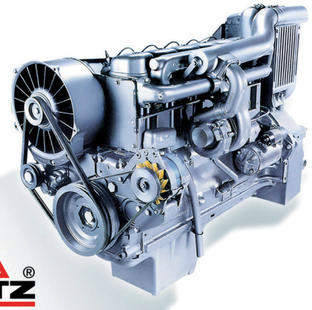

DEUTZ

TABRIZ LOADER

FG75-FG85-FG95-M100-M150-545-605-645-745-FR10-FR12-FR15-FR20

FIATALLIS NEW HOLLAND CLARK

تبریز لودر

ALLIS-CHALMERS

tabriz.loader@gmail.com

قطعات یدکی ماشین آلات راهسازی فیات آلیس و کلیه قطعات گیربکسهای زد اف و کلارک

تلفن : ۶ - ۵۵ ۴۲۰ ۸۹۴ فکس : ۵۵ ۴۲۰ ۸۹۷

تهران، خیابان قزوین، بعد از پل نواب، خیابان اصغر کشاورز (عسگری جنوبی)

پلاک ۴۸ جعفر بالازاده

تکنیک صنعت

تهران، خیابان قزوین، انتهای خیابان
میرجلیلی (درختی)، پلاک ۱۲۸
تلفن : ۱۷ ۷۶ ۴۰ ۵۵ - ۹۹ ۵۸ ۴۰ ۵۵
فکس: ۹۸ ۷۶ ۴۰ ۵۵ ۶۶۶۶ ۱۰۰۰
محمد جباری ۰۹۱۲ - ۵۸۳ ۷۷ ۱۴

تولید و پخش کلیه قطعات فولادی و آلیاژی گریدرهای کوماتسو (با بهترین کیفیت و گارانتی)
فروش کلیه قطعات اصلی گریدر / سفارشات تراشکاری قطعات و ریخته گری پذیرفته میشود.

WWW.TECHNICSANAT.IR INFO@TECHNICSANAT.IR

کلیه قطعات GD661 ساخت ترکیه موجود میباشد. گریدر تخصص ماست

GD705R2 - GD705A4 - GD505 - GD661 - GD40 - GD37

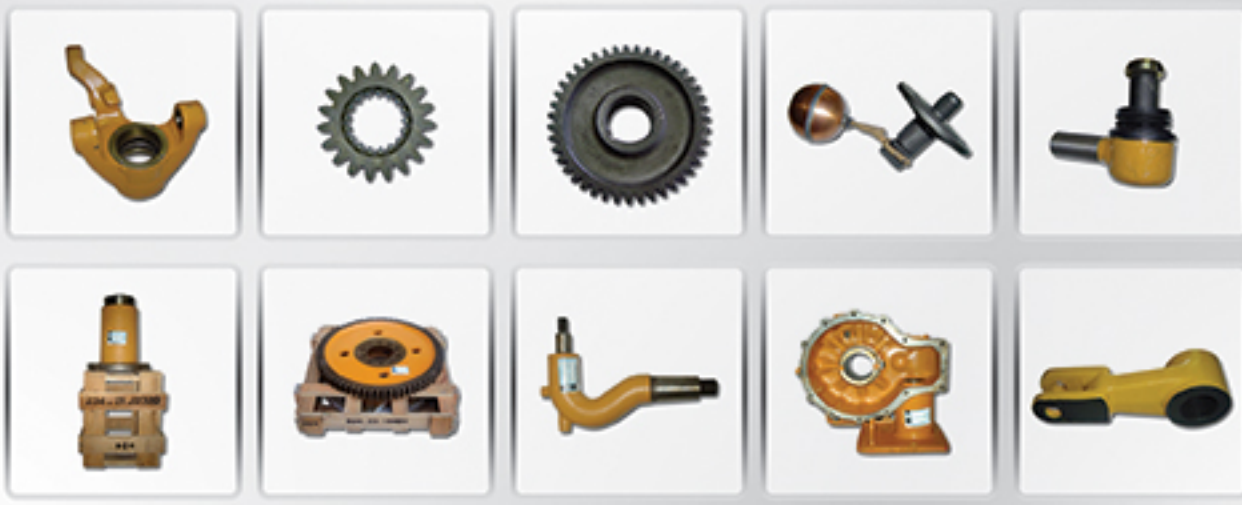

KOMATSU - MITSUBISHI

گروه صنعتی قطعات ماشین آلات راهسازی فاطر کوماتسو

این گروه ارائه کننده قطعات با کیفیت و قیمت مطلوب و آماده همه گونه همکاری در زمینه تامین، ساخت و ارائه قطعات اصلی و خدمات می باشد.

کلیه لوازم ایرانی و اصـلی کوماتسو انواع واترپمپ های ماشین آلات راهسازی انواع رینگهای قفلی، ساده و ...

تهران، سه راه آذری ، خیابان زرند، پاساژ ۲۱۳ ، شماره ۳۳ تلفن: ۸۳ ۹۱۰ ۶۶۶ تلفکس: ۶۶۶ ۸۰ ۸۰۶

۰۹۱۲-۳۱۱۲۹۹۸ ۰۹۱۲-۱۹۰۳۳۲۹ مهندس حسین نصیری

CATERPILLAR KOMATSU

constructionpart@yahoo.com

جهان لنت
Jahan Lent

عاملیت انحصاری فروش محصولات جهان لنت در زمینه ماشین آلات راهسازی: فاطـر کوماتـسو

تهران، سه راه آذری، خیابان زرند، پاساژ ۲۱۳، شماره ۳۳ تلفن: ۸۳۰۹۱۰۶۶۶ تلفکس: ۶۶۶۸۰۸۰۶

۰۹۱۲-۳۱۱۲۹۹۸ ۰۹۱۲-۱۹۰۳۳۲۹ مهندس حسین نصیری

constructionpart@yahoo.com

واگذاری نمایندگی به شهرستانها

KOMATSU
CORTECO
NOK

بازرگانی ترکاش یدک

واردکننده قطعات گیربکس، هیدرولیک، لوازم جک ، موتوری و زیربندی ماشین آلات راهسازی کوماتسو

سیل کیت کامل و کاسه صدف چرخ و متعادل دستگاه های کوماتسو

سیل کیت سیلندر انجیو سفت کن ، بوم برس و کوره ، کرداں دستگاه های کوماتسو و انواع بوش سنگک

سیل کیت لوازم جک دستگاه های کوماتسو

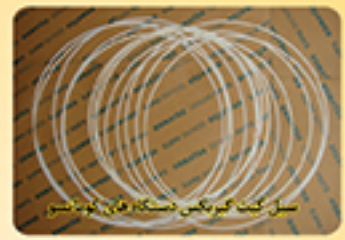
سیل کیت گیربکس دستگاه های کوماتسو

رینگ و واشرهای برنجی فرمان، گیربکس و بوم برس دستگاه های کوماتسو

صفحه گرافیت صدف یک و جهت گیربکس D155 و D85 و D65 کوماتسو

صفحه آهنی شاخدار جهت گیربکس D155 و D85 کوماتسو

صفحه های گرافیت و آهنی گیربکس، چرخ، فرمان

پینیون گیربکس برنجی D155

صدف ۲۲ دنده گیربکس D155

کولر روغن و خنکی و لوله های کوماتسو مدل های

رول برینگ های گیربکس
D155 - 85 - 65

بوش خنکی و بوش فلزی سیم های هیدرولیکی دستگاه های کوماتسو

پمپ صدر و بنیک WA470-3

بوش برنجی چرخ و راکر D155

بوش توپی چرخ D155 D355

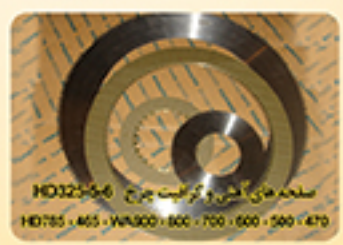
صفحه های آهنی و گرافیت چرخ HD325-6
HD785 - 465 - WA300 - 800 - 700 - 600 - 500 - 470

فنر سوپاپ D355

۱ - فنر موجی، فنر بشقابی، واشر برنجی کاربر، رول برینگ ها، پین های کاربر گیربکس D155 - WA470-3
۲ - رینگ های برنجی و چدنی گیربکس (دو قلو، دنده یک، ۵ تایی گیربکس هر دست۵۷۰/۰۰۰تومان) D155 - 85 - 65 - WA470 - 420
۳ - درام فرمان و پینیون دوبل چرخ D155
۴ - بوش های (۳ تیکه) کنترل فرمان و بوش و واشر تراست سینی جلو D155 - WA470
۵ - بوش های اویل‌پمپ، بوش سر و ته میل لنگ D155
۶ - بوش پمپ حرکت و فرمان (اورسایز + استاندارد) D355 -155 - 85 - 65
۷ - سیل کیت و سیل SPGO کنترل هیدرولیک (سلکتور) و پمپ های هیدرولیک و چرخ PC 400 - 300 - 220 - 200 -5-6-7
۸- انواع بوش‌های هد جک در بیش از ۱۶۰ سایز متنوع
۹ - لنت درام فرمان D155 سیم دار ۴۵۰/۰۰۰ تومان
۱۰ - ترموستات WA470 - 120 - 90 PC 200 - 220 -5-6-7
۱۱ - ناخن (خاکی) D155 ۷۹/۰۰۰ تومان
۱۲ - جنت های رادیاتور(بالا و پایین) PC200 - 220 -2 -5 -6 -7 -8PC300 - 350 (WA470-3 هر دست ۳۸۰/۰۰۰ تومان)
۱۳ - چرخ جلو کامل (توپر سرمه ای) PC200 - 220 -2 -5 -6 -7 ۹۰۰/۰۰۰ تومان PC300 - 3 ۱/۲۰۰/۰۰۰ تومان
۱۴ - لوازم چرخ عقب وگردان (کاربر، شافت، دنده، هاپ، کاور، رول بیرینگ و ...) PC 220 -7
۱۵ - انواع سیل کیت چکشهای هیدرولیکی سوسان و کوماتسو NOK اصلی
۱۶ - انواع سیل کیت چرخ، کاسه نمد چرخ و سیل کروپ های چرخ و رولیک دستگاه های کوماتسو
۱۷ - انواع پیـن و بـوش دکل دستگاههای کوماتسو از نوع وارداتی با بهترین کیفیت و نازلترین قیمت در حد ایرانی
۱۸ - کیت دسته لیور PC200 - 220 -2 -5 -6 -7 GD705 - 661 WA470 D 155 - 85
۱۹ - رینگ های چدنی جک‌های بیل مکانیکی (در سـایزهای مختلف) PC 600 - 400 - 300 - 220 - 200
۲۰ - سیل کروپ های دستگاه های راهسازی کوماتسو
۲۱- کارتریج سوپر شارژ D155 کامل
۲۲- کیت سوپرشارژ D155 هر دست ۲۷۰/۰۰۰ تومان
۲۳ - فنرسوپاپ D155 به شرط تایید تراشکاری ۳۳۰/۰۰۰ تومان
۲۴ - جنت های رادیاتور (بالا و پایین) PC220 - 8 ۱۷۰/۰۰۰ تومان
۲۵ - جنت های رادیاتور(بالا و پایین) PC200 / 220 - 6 -7 ۱۳۰/۰۰۰ تومان
۲۶ - جنت های رادیاتور(بالا و پایین) PC200 - 5 ۱۳۰/۰۰۰ تومان

انواع قطعات گیربکس دستگاه های کوماتسو(سیل کیت)،پینیون،رینگ برنجی و چدنی،دنده،واشر و صفحه های گیربکس و چرخ موجود است.

تـهران، سـه‌راه آذری، خـیابـان زرنـد، روبـروی میـدان بـوتـان، نبـش‌کوچـه وکیـل جنوبـی، پـلاک ۶۵
تلفن : ۵۷ ۵۷ ۶۶۶۲ (سه خط) و ۲۱۱۱ ۶۶۶۳ فاکس : ۲۱۸۴ ۶۶۶۹ جعفر ترکاشوند

NOK

KOMATSU

فروشگاه :تهران، ابتدای جاده ساوه
مجتمع تجاری ربیعی، طبقه‌اول، شماره۸۰
تلفن: ۶۶۶ ۴۸۸ ۹۱ ۶۶۶۹۷۹ ۷۳
۰۹۱۲ ۲۶۱ ۷۰ ۴۱ - ۰۹۱۲ ۲۶۱ ۳۰ ۱۹

021 - 666 488 91
021 - 666 979 73
0912 - 261 3019
0912 - 261 7041

پارسه یدک

لوازم جک / کیت های گیربکس / کاسه نمد / اورینگ
پکینگ / کیت های چرخ / کیت های پمپ
کیت های توربین و ...

JIC® HYDRAULICS

Made in KOREA

فروشگاه :تهران، ابتدای جاده ساوه
مجتمع تجاری ربیعی، طبقه‌اول، شماره ۸۰
تلفن: ۶۶۶ ۴۸۸ ۹۱ ۶۶۶۹۷۹ ۷۳
۰۹۱۲ ۲۶۱ ۷۰ ۴۱ - ۰۹۱۲ ۲۶۱ ۳۰ ۱۹

021 - 666 488 91
021 - 666 979 73
0912 - 261 3019
0912 - 261 7041

پارسه یدک

فروش انواع روتور پیستونهای JIC
در ایران

یدک ماشین
YADAK MACHINE
(تقی زاده)

سازنده انواع تیغه وگوشه های ضد سایش و ضمانتی

تحویل قطعات در تهران

به صورت رایگان

مرکز پخش انواع ناخن‌های ضمانتی

ITR - ZZF - FOGA

تهران، خیابان ۴۵ متری زرند، روبروی پمپ بنزین ، گاراژ مروتی

(۰۲۱)۶۶۶۶۱۷۸۸ (۰۲۱)۶۶۶۶۱۷۸۶ (۰۲۱)۶۶۶۰۹۸۲۹

دیـزل هپکـو

نماینـــدگـی فروش محصولات

SLP

سوئد در ایـــران جهت انواع ماشین آلات راهسازی ولو کانستراکشن

Volvo construction

Front Axle - Frame, Springs & Hubs - Cab
Engine - Electrical System - Power Transmission - Brakes

دفتر تهران: تلفن: ۹۹۵ ۹۳ ۶۶۶ – ۲۲۵ ۲۰ ۶۶۶ (۰۲۱) ۰۹۱۲ ۱۰ ۵۵ ۶۸۲ حسن بخشی

دفتر شیراز : تلفن: ۲۹ ۹۲ ۳۸۲۲ – ۹۳ ۸۲ ۳۸۲۲ (۰۷۱) ۰۹۱۷ ۱۱۷ ۶۲ ۰۶ امیـر امـولی

Swedish Lorry Parts

دیـزل هپکـو

MAHLE

عرضه کننده قطعات موتوری ماهله آلـمان جهت انواع ماشین آلات راهسازی ولو
ولو پنتا، هپکو، دویتس و لیبهر

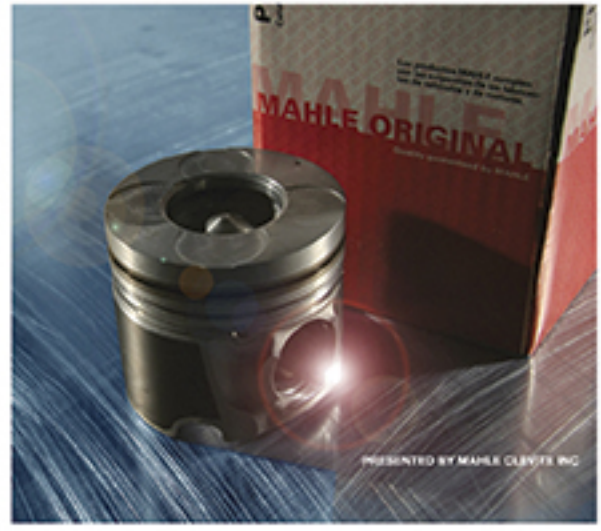

تهـران/خیابان قزویـن/نبـش ۱۶ متری امیـــری/مجـتـمـع تـجـاری مـیـلادقانـم/طـبقه همکف/پلاک ۲۷۶
تلفن: ۹۹۵ ۹۳ ۶۶۶ – ۶۶۶ ۲۰ ۲۲۵ فکس: ۳۵۸ ۲۹ ۶۶۶ ۰۹۱۲ ۱۰ ۵۵ ۶۸۲ حسن بخشی
dieselhepco80@gmail.com

VICTOR REINZ®

SEALING PRODUCTS

دیـزل هپکـو

عرضه کننده واشر جات ویکتور راینز آلمـان جهت انواع ماشین آلات راهسازی ولو، ولو پنتا، هپکو، دویتس و لیبهر

تهـران/خیابان قزویـن/نبـش ۱۶ متری امیـــری/مجـتـمـع تـجـاری مـیـلادقائـم/طـبقه همکف/پلاک ۲۷۶

تلفن: ۹۹۵ ۹۳ ۶۶۶ – ۶۶۶ ۲۰ ۲۲۵ فکس: ۳۵۸ ۲۹ ۶۶۶ ۰۹۱۲ ۱۰ ۵۵ ۶۸۲ حسن بخشی

dieselhepco80@gmail.com

دیـزل هپکـو

عرضه کننده قطعات یدکی موتورهای دویتس - هپکو- لیبهـر

912 - 913 - 413 - 1011 - 1012 - 1013 - 1015 - 2011 - 2012

HG180D - HG180C - HE100B - HC100C - HWL65 - A900

dieselhepco80@gmail.com

DEUTZ

LIEBHERR

HEPCO

تهران/ خیابان قزوین/نبش ۱۶ متری امیری/مجتمع تجاری میلاد قائم/طبقه همکف/پلاک۲۷۶

تلفن : ۹۹۵ ۹۳ ۶۶۶ - ۲۲۵ ۲۰ ۶۶۶ - فکس : ۶۶۶۲۹۳۵۸ - ۶۸۲ ۵۵ ۱۰ ۰۹۱۲حسن بخشی

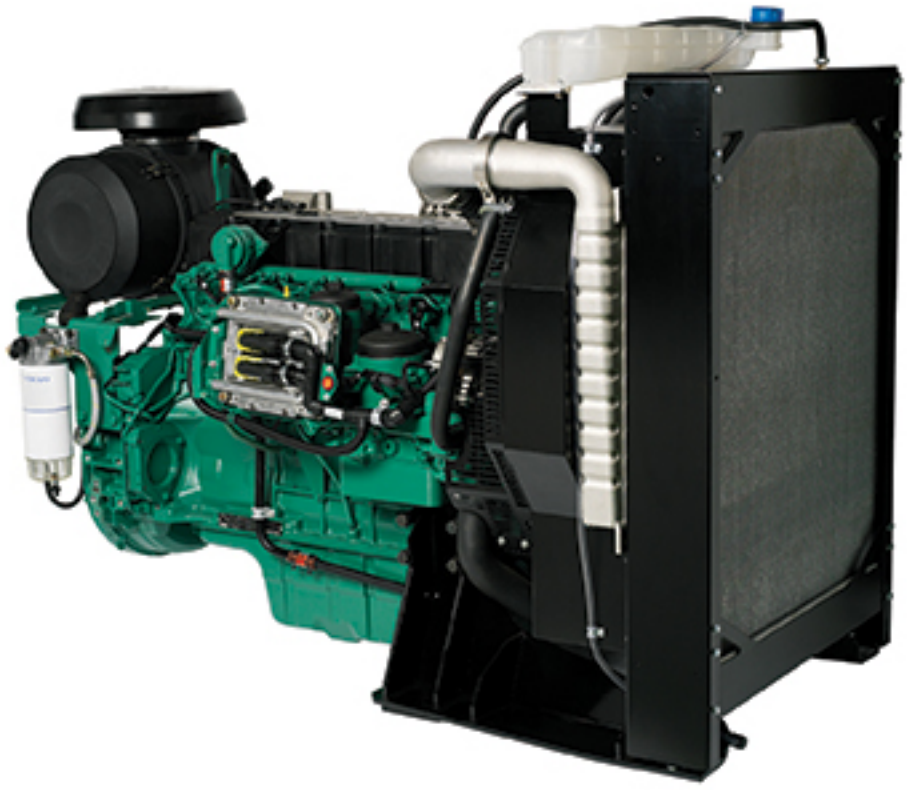

دیزل هپکـــو

عرضه کننده قطعات یدکی ماشین آلات
راهسازی ولو و دیزل ژنراتورهای
ولوو پنتا

VOLVO PENTA

تهران/خیابان قزوین/نبش ۱۶ متری امیـــری/مجتـمـع تـجـاری مـیـلادقائـم/طـبقه همکف/پلاک ۲۷۶
dieselhepco80@gmail.com
تلفن: ۹۹۵ ۹۳ ۶۶۶ – ۶۶۶ ۲۰ ۲۲۵ فکس: ۶۶۶ ۲۹ ۳۵۸ ۰۹۱۲ ۱۰ ۵۵ ۶۸۲ حسن بخشی

L120E - L90E - EC210B - EC240B - L120 - 4500 - L90 - 4400

TAD520GE - TAD531GE - TD720GE - TAD731GE - TAD732GE - TAD733GE - TAD734GE - TAD740GE - TAD940GE - TAD1630GE

TAD1640GE

ایران میتسوبیشی

IRAN MITSUBISHI

مرکز پخش کلیه قطعات موتوری بیل های مکانیکی
هیوندای، هیتاچی، دوسان، نیوهلند و کاترپیلار

DOOSAN

S180 - S185 - S220 - S225 - S230 - S340 - S420 - S500
M200 - M250 - M400 - DH220

HITACHI

EX200-1-2-5 ZAX200 - ZAX240 - ZAX230 - ZAX330
ZAX350

HYUNDAI
HEAVY INDUSTRIES CO.,LTD.

R170 - R180 - R210LC-7H

مرکز فروش کلیه قطعات موتورهای میتسوبیشی / نیسان دیزل
ایسوزو / هینو / جرثقیل های کاتو / تادانو و گریدرهای میتسوبیشی

تهران، سه راه آذری، خیابان زرند، ، جنب بانک تجارت، پلاک ۱۳۵
تلفن : ۲ - ۴۱ ۴۵ ۶۶ ۶۱ (۰۲۱) ۰۹۱۲۴۲۸۰۵۲۹ مجید قلی پور ۰۹۱۲۲۸۶۸۹۴۵ رضا دوستی زاده

CATERPILLAR

307 - 312 - 320 - 320B - 320C - 320D - 320DL

ایران میتسوبیشی

IRAN MITSUBISHI

مرکز پخش کلیه قطعات موتوری بیل های مکانیکی
هیوندای، هیناچی ، دوسان، نیوهلند و کاترپیلار

NEW HOLLAND CONSTRUCTION

E215 - E265 - E385

مرکز فروش کلیه قطعات موتورهای میتسوبیشی / نیسان دیزل
ایسوزو/ هینو/ جرثقیل های کاتو / تادانو و گریدرهای میتسوبیشی

تهران، سه راه آذری، خیابان زرند، ، جنب بانک تجارت، پلاک ۱۳۵
تلفن : ۲ - ۴۱ ۴۵ ۶۱ ۶۶ (۰۲۱) ۰۹۱۲۴۲۸۰۵۲۹ مجید قلی پور ۰۹۱۲۲۸۶۸۹۴۵ رضا دوستی زاده

فرهاد یدک (درویش)

DM Duferdofin ITR

فروش محصولات شرکت هسکو (متعلق به شرکت هپکو اراک)
تهیه و پخش انواع کلنگ، ناخن، پیچ و مهره، پین ناخن، پین و بوش زنجیر
تولید انواع تیغه و گوشه های معمولی و فولادی لودر ، بلدوزر با ورق ضد سایش با قید ضمانت
پخش محصولات شرکت فوگا ، DM و ZZF
کلیه سفارشات تیغه، گوشه CK45 و MO40 با قید ضمانت پذیرفته می شود.

تهران، سه راه آذری، بعد از بانک پارسیان، گاراژ شرق (فرهاد یدک)
تلفن: ۶۶۶۵۱۲۷۲ (۰۲۱) - ۵۵۴۲۳۳۰۴ (۰۲۱) - ۵۵۴۲۳۳۰۲ (۰۲۱) فکس: ۶۶۲۸۹۵۲۳ (۰۲۱)
۰۹۱۲ - ۲۴۷ ۲۹ ۴۹ فرهاد محمد کاشانی(درویش) ۰۹۱۲ - ۳۹۷ ۱۶ ۶۵ میثم فرخی

BOSCH ·ZEXEL·

SHINDI

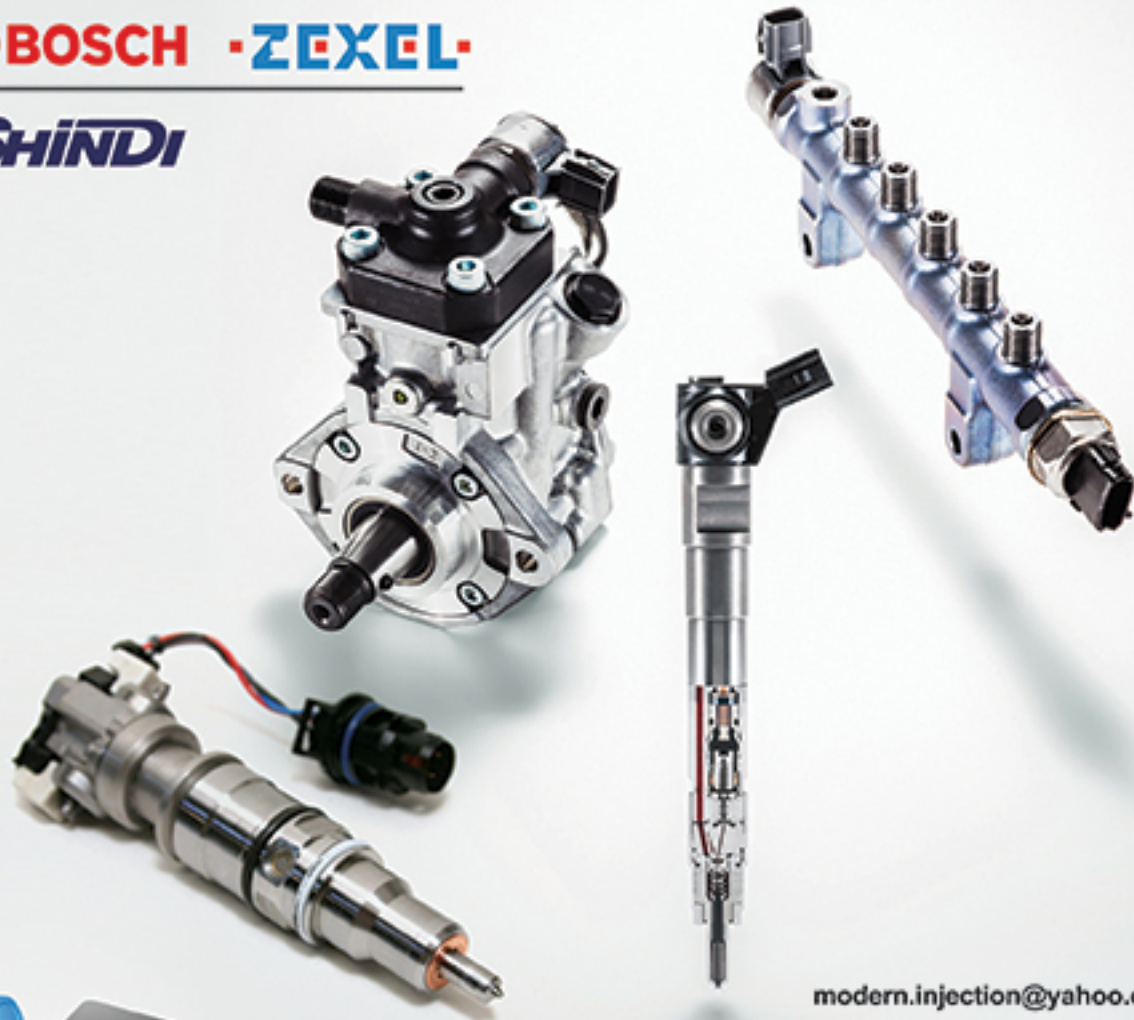

modern.injection@yahoo.com

دفتر مرکزی: انژکتور مرکزی ساکت (فروش لوازم پمپ و انژکتور)

تهران، خیابان قزوین، دوراهی قیان، پاساژ آسیا، پلاک ۱ مدیریت عباس ساکت ۰۹۱۲۳۸۰۳۲۰۸

تلفن: ۷۰-۵۵۷۵۴۷۶۹ فکس: ۵۵۱۴۳۷۲۸ تلفن تعمیرگاه: ۵۵۷۸۵۶۰۴

فروشگاه: مدرن انژکتور ساکت (فروش لوازم پمپ و انژکتور)

تهران، خیابان زرند، مجتمع تجاری کاترپیلار، طبقه همکف، پلاک ۷۷

تلفن: ۴۱-۶۶۶۳۹۸۴۰ فکس: ۶۶۶۳۹۸۳۹ محمدرضا ساکت ۰۹۱۲۲۹۴۰۱۲۲

هیـــدرولیـــک دانشـــور

ارائه دهنده کلیه پمپ ها و قطعات پیستونی (نماینده رسمی شرکت کاواساکی)

ارائه دهنده کلیه قطعات و پمپ های پیستونی چینی و کره ای/ بوشی و رلبیرینگی کامرشیال

ارائه دهنده کلیه پمپ های هیدرولیک کوماتسو (ژاپنی)

W90-W120-WA260-WA320-WA380-WA400-WA450-WA470

WA480-WA500-WA600-WA700

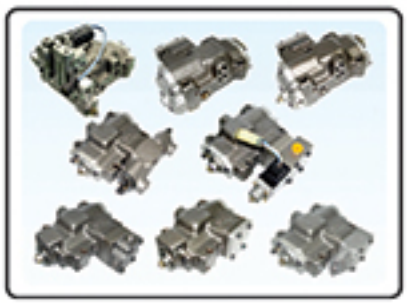

www.dhmhydraulic.com

Hyundai-Doosan-Volvo-Newholland-Kobelco

تهران، خیابان قزوین، خیابان مخصوص، پلاک ۲۰

تلفن: ۰۲۱-۵۵۴۰۶۷۶۹ ۰۲۱-۵۵۴۰۶۷۸۲

فکس: ۰۲۱-۵۵۴۲۶۹۸۲

۰۹۱۲-۳۴۹۷۵۱۷ دانشوری

021 - 55 40 67 82

021 - 55 40 67 69

0912 - 349 75 17

هیـــدرولیـــک دانشـــور

۱- نماینده رسمی قطعات اورجینال **پمپ های کاوازاکی**، هیوندای، دوسان، ولو و نیوهلند و بیل های مکانیکی چینی
۲ - ارائه دهنده کلیه **قطعات پمپ های پیستونی** ، سند استرند، هیدروماتیک، رکسروت
کوماتسو، لیندە، ویکرز، کاترپیلار، کاوازاکی، هیوندای، جرثقیلی و لیبهر(چینی و کره ای)
۳ - ارائه دهنده کلیه پمپها و قطعات **کامرشیال** (پرمکو) بوشی و رولبرینگی
۴- ارائه دهنده کلیه **پمپ های آکسند ودست دوم** ماشین آلات راهسازی (آلمانی ، آمریکایی، ژاپنی)
۵ - ارائه دهنده کلیه پمپ های **لودر کوماتسو** (ژاپنـی)
۶ - ارائه دهنده کلیه **پمپ های جرثقیلی** از ۳ تن الی ۱۵۰ تن (ژاپنی) یوشیدا، نابکو، شیبارو و شیماتسو
۷- ارائه دهنده کلیه **پمپ های لیفتراک** از ۱ تن الی ۴۰ تن (ژاپنی) شیماتسوو کایابا
۸- ارائه دهنده **قطعات پمپ های لودر چینـــی**

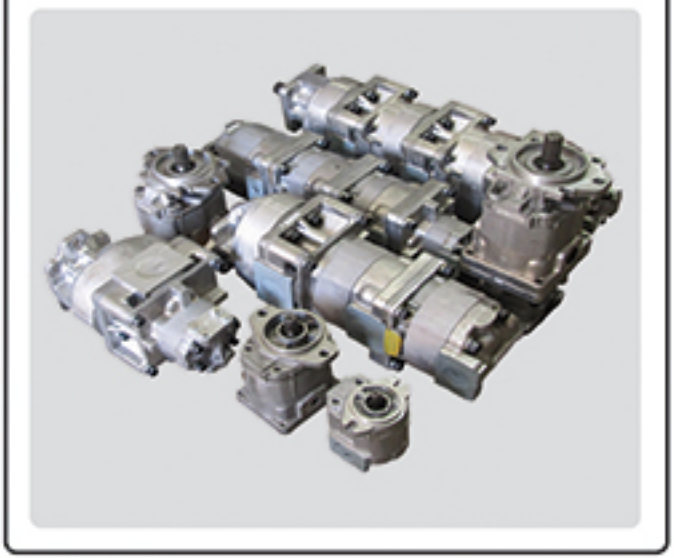

www.dhmhydraulic.com

تهران، خیابان قزویـن، خیابان مخصوص، پلاک ۲۰
تلفن: ۰۲۱-۵۵۴۰۶۷۶۹ ۰۲۱-۵۵۴۰۶۷۸۲
فـکـس: ۰۲۱-۵۵۴۲۶۹۸۲
۰۹۱۲-۳۴۹۷۵۱۷ دانشوری

021 - 55 40 67 82
021 - 55 40 67 69
0912 - 349 75 17

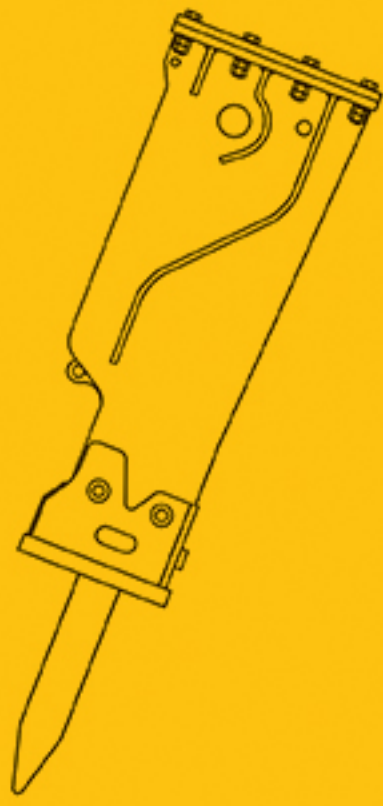

سوسان فروش با شرایط آسان

SOOSAN

شرکت ایران تراک

نمایندگی فروش انواع چکشهای هیدرولیک سوسان و دمو
فروش، نصب رایگان . آموزش . گارانتی . خدمات پس از فروش. قطعات یدکی

تهران، خیابان قزوین، بعد از پل نواب، پلاک۷۳۸ تلفن: ۴ - ۷۰۱ ۴۰۰ ۵۵ فاکس: ۷۱ ۶۰ ۴۱ ۵۵

۰۹۳۶-۱۴۳۹۶۹۷ ۰۹۱۲-۷۰۷۳۴۹۵ خانم پورصفری sales@irantruck.com

شرکت ایران تراک

واردات و فروش قطعات یدکی ماشین‌آلات راهسازی هیوندای

تهران، خیابان قزوین، بعد از پل نواب، پلاک۷۳۸ تلفن: ۴ - ۷۰۱ ۴۰۰ ۵۵ فاکس: ۷۱ ۴۱۶۰ ۵۵

۰۹۳۶-۱۴۳۹۶۹۷ ۰۹۱۲-۷۰۷۳۴۹۵ خانم پورصفری sales@irantruck.com

شرکت ایران تراک

نمایندگی فروش قطعات گیربکس و اکسل شرکت ZF آلمان
توزیع قطعات یدکی ماشین آلات راهسازی ، معدن

تهران، خیابان قزوین، بعد از پل نواب، پلاک ۷۳۸ صندوق پستی: ۱۳۵۹۵-۳۸۴
تلفن: ۶-۷۰۱-۵۵۴۰۰
فاکس: ۵۵۴۱۶۰۷۱
info@irantruck.com

قائـــم کوماتســـو

عرضه قطعات لودر ، بلدوزر و دامپ تراکهای کوماتسو
(نـو و اسـتـوک)

تهـران، سه راه آذری، پاساژ کاترپیلار، زیر همکف پلاک ۱۳

تلفن : ۶۶۶ ۳۹۰ ۷۰ (۰۲۱)

۰۹۱۲-۷۰۲ ۸۶ ۱۶ ۰۹۱۲-۲۱۴ ۲۵ ۵۸ قاسم پور

- WA 600 - 3
- WA 500
- WA 470 - 3

- HD 325-3
- HD 325-5
- HD785

KOMATSU

- D 155 - A2
- D 155 - A1
- D 355
- D 85

انواع قطعات موتورهای
6D170 - 6D140
6D125

www.ghaemkomatsu.com info@ghaemkomatsu.com

واردکننده قطعات یدکی
دستگاه های کوماتسو جدید
بورس قطعات موتوری

SAA6D140E-3
SAA6D140E-5
SAA6D170E-3
SAA6D170E-5
SA12V140-1E

بورس قطعات پمپ های
هیدرولیک، گردون و چرخ
بیل‌های کوماتسو
(انواع لوازم برقی، سنسورها
مانیتور، کنترلر و ...)
لوازم پمپ انژکتور و سوزن
دستگاههای جدید کوماتسو

پارس دیزل

سفارش واردات قطعات اصلی (دستگاه های جدید کوماتسو)

hmiraftabi@yahoo.com

تهران، سه راه آذری، ۴۵ متری زرند، ایستگاه حسینی پور، پاساژ طلاچیان، پلاک۱۹ تلفن : ۸۲۵ ۴۶ ۶۶۶ - ۵۷۲ ۱۸ ۶۶۶ فکس : ۷۱۰ ۹۰ ۶۶۶
۰۹۱۲ ۲۳۰ ۳۵ ۰۷ - ۰۹۱۲ ۱۳۸ ۸۵ ۱۶ (حسام میر آفتابی / میثم زند)

KOMATSU
GENUINE PARTS

PC1250-8
PC800-7
PC600-7
PC400-8
PC400-7
PC220-7
HD465-7
HD325-7
HD785-3
WA600-3

پارس دیزل

سفارش واردات قطعات اصلی (دستگاه های جدید کومانسو)

hmiraftabi@yahoo.com

تهران، سه راه آذری، ۴۵ متری زرند، ایستگاه حسینی پور، پاساژ طلاچیان، پلاک۱۹ تلفن : ۸۲۵ ۴۶ ۶۶۶ - ۵۷۲ ۱۸ ۶۶۶ فکس : ۷۱۰ ۹۰ ۶۶۶
۰۹۱۲ ۲۳۰ ۳۵۰۷ - ۰۹۱۲ ۱۳۸ ۸۵ ۱۶ (حسام میر آفتابی / میثم زند)

KOMATSU
GENUINE PARTS

فراهیدرولیک

تلفن: ۳۸۳ ۷۹۰ ۵۵ – ۳۷۷ ۷۹۰ ۵۵ – ۳۶۳ ۷۹۰ ۵۵ (۰۲۱)
فکس: ۶۸۰۰ ۷۴ ۵۵ (۰۲۱) همراه: ۵۴ ۸۴ ۲۴۴ ۰۹۱۲
خیابان قزوین، نبش خیابان صبوری (رضوان)، پلاک ۱۲۷۴

توزیع کننده انواع پمپ و کارتریجهای ماشین آلات راهسازی

VICKERS CATERS VIEKTOR DENISON Hydraulics EATON

فراهیدرولیک

تلفن: ۳۸۳ ۷۹۰ ۵۵ – ۳۷۷ ۷۹۰ ۵۵ – ۳۶۳ ۷۹۰ ۵۵ (۰۲۱)
فکس: ۶۸۰۰ ۷۴ ۵۵ (۰۲۱) همراه: ۵۴ ۸۴ ۲۴۴ ۰۹۱۲
خیابان قزوین، نبش خیابان صبوری (رضوان)، پلاک ۱۲۷۴

توزیع کننده انواع پمپ و کارتریجهای ماشین آلات راهسازی

VICKERS CATERS VIEKTOR DENISON Hydraulics EATON

CATERS

فراهیدرولیک

تلفن: ۳۸۳ ۷۹۰ ۵۵ – ۳۷۷ ۷۹۰ ۵۵ – ۳۶۳ ۷۹۰ ۵۵ (۰۲۱)

فکس: ۶۸۰۰ ۷۴ ۵۵ (۰۲۱) همراه: ۰۹۱۲ ۲۴۴ ۸۴ ۵۴

خیابان قزوین، نبش خیابان صبوری (رضوان)، پلاک ۱۲۷۴

توزیع کننده انواع پمپ و کارتریجهای ماشین آلات راهسازی

VICKERS CATERS VIEKTOR DENISON Hydraulics EATON

VICKERS

فراهیدرولیک

تلفن: ۳۸۳ ۷۹۰ ۵۵ – ۳۷۷ ۷۹۰ ۵۵ – ۳۶۳ ۷۹۰ ۵۵ (۰۲۱)

فکس: ۶۸۰۰ ۷۴ ۵۵ (۰۲۱) همراه: ۵۴ ۸۴ ۲۴۴ ۰۹۱۲

توزیع کننده انواع پمپ و کارتریجهای ماشین آلات راهسازی

خیابان قزوین، نبش خیابان صبوری (رضوان)، پلاک ۱۲۷۴

VICKERS CATERS VIEKTOR DENISON Hydraulics EATON

Scenery

فراهیدرولیک

تلفن: ۳۸۳ ۷۹۰ ۵۵ – ۳۷۷ ۷۹۰ ۵۵ – ۳۶۳ ۷۹۰ ۵۵ (۰۲۱)
فکس: ۶۸۰۰ ۷۴ ۵۵ (۰۲۱) همراه: ۰۹۱۲ ۲۴۴ ۸۴ ۵۴
خیابان قزوین، نبش خیابان صبوری (رضوان)، پلاک ۱۲۷۴

توزیع کننده انواع پمپ و کارتریجهای ماشین آلات راهسازی

VICKERS CATRIS VIEKTOR DENISON Hydraulics EATON

MATRIS

فراهیدرولیک

تلفن: ۳۸۳ ۷۹۰ ۵۵ – ۳۷۷ ۷۹۰ ۵۵ – ۳۶۳ ۷۹۰ ۵۵ (۰۲۱)
فکس: ۶۸۰۰ ۷۴ ۵۵ (۰۲۱) همراه: ۵۴ ۸۴ ۲۴۴ ۰۹۱۲
خیابان قزوین، نبش خیابان صبوری (رضوان)، پلاک ۱۲۷۴

توزیع کننده انواع پمپ و کارتریجهای ماشین آلات راهسازی

VICKERS CATERS VICKTOR DENISON Hydraulics EATON

VICKTOR HYDRAULIC INC.

Donaldson.

شرکت دونالدسون تولیدکننده انواع فیلترهای هوا، روغن و گازوئیل برای تمامی دستگاهها

شرکت تامین راه آریا (سهامی خاص) تهران، خیابان قزوین، بعد از دخانیات، پلاک ۴۸۵ تلفن: ۵۵۴۰۸۶۱۱ - ۵۵۴۰۴۹۱۱

www.trarya.com

LIT-LITE

E'TP Donaldson. mtm KHP BYG FEDERAL MOGUL

شرکت لیت لایت تولیدکننده انواع پیچ و مهره زیربندی ماشین آلات راهسازی با بهترین کیفیت و قیمتهای استثنائی

شرکت تامین راه آریا (سهامی خاص) تهران، خیابان قزوین، بعد از دخانیات، پلاک ۴۸۵ تلفن: ۵۵۴۰۸۶۱۱ - ۵۵۴۰۴۹۱۱

www.trarya.com

EUROPE TRACTOR PARTS
Bonomi Products AB

ETP

ETP Donaldson. mtm KHP BYG FEDERAL MOGUL

محصولات ETP ساخت ایتالیا بهترین جایگزین برای قطعات اصلی کوماتسو

شرکت تامین راه آریا (سهامی خاص) تهران، خیابان قزوین، بعد از دخانیات، پلاک ۴۸۵ تلفن: ۵۵۴۰۸۶۱۱ - ۵۵۴۰۴۹۱۱

ETP - MADE IN ITALY

www.trarya.com

ETP Donaldson. mtm KHP BYG FEDERAL MOGUL

ETP

محصولات ETP ساخت ایتالیا بهترین جایگزین برای قطعات اصلی کوماتسو

شرکت تامین راه آریا (سهامی خاص) تهران، خیابان قزوین، بعد از دخانیات، پلاک ۴۸۵ تلفن: ۵۵۴۰۸۶۱۱ - ۵۵۴۰۴۹۱۱

ETP - MADE IN ITALY

www.trarya.com

EUROPE TRACTOR PARTS
Bonomi Products AB

ETP

ETP Donaldson. mtm KHP BYG FEDERAL MOGUL

محصولات ETP ساخت ایتالیا بهترین جایگزین برای قطعات اصلی کوماتسو

شرکت تامین راه آریا (سهامی خاص) تهران، خیابان قزوین، بعد از دخانیات، پلاک ۴۸۵ تلفن: ۵۵۴۰۸۶۱۱ - ۵۵۴۰۴۹۱۱

ETP - MADE IN ITALY

www.trarya.com

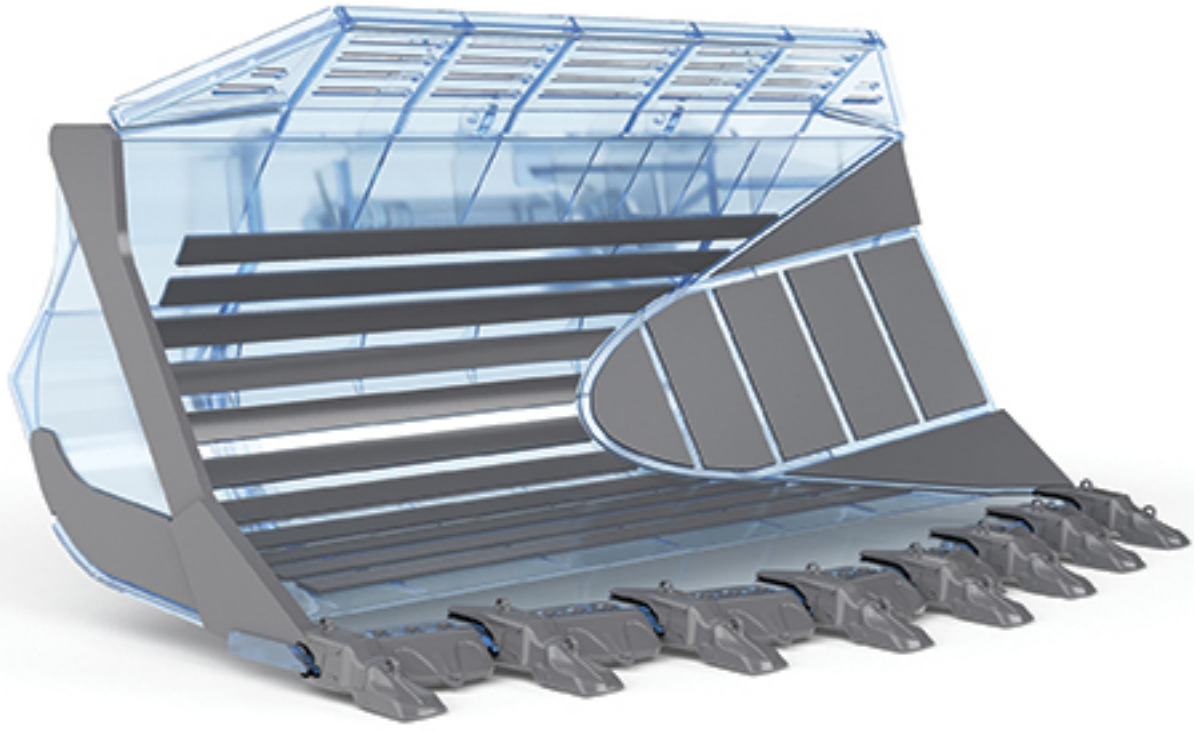

BYG

ETP Donaldson. mtm KHP BYG FEDERAL MOGUL

شرکت BYG اسپانیا تولیدکننده قطعات زیربندی (تیغه، گوشه، ناخن و ...) ماشین آلات راهسازی

شرکت تامین راه آریا (سهامی خاص) تهران، خیابان قزوین، بعد از دخانیات، پلاک ۴۸۵ تلفن: ۵۵۴۰۸۶۱۱ - ۵۵۴۰۴۹۱۱

ETP - MADE IN SPAIN

www.trarya.com

E'TP Donaldson. mtm KHP BYG FEDERAL MOGUL

mTm

شرکت MTM ایتالیا تولیدکننده قطعات زیربندی (تیغه، گوشه، ناخن و ...) ماشین آلات راهسازی

شرکت تامین راه آریا (سهامی خاص) تهران، خیابان قزوین، بعد از دخانیات، پلاک ۴۸۵ تلفن: ۵۵۴۰۸۶۱۱ - ۵۵۴۰۴۹۱۱

MTM - MADE IN ITALY

www.trarya.com

شرکت OSVAT ایتالیا تولیدکننده انواع سوپاپ مخصوص دستگاههای راهسازی (کوماتسو و کاترپیلار)

شرکت تامین راه آریا (سهامی خاص) تهران، خیابان قزوین، بعد از دخانیات، پلاک ۴۸۵ تلفن: ۵۵۴۰۸۶۱۱ - ۵۵۴۰۴۹۱۱

OSVAT - MADE IN ITALY

www.trarya.com

قطعات یدکی ماشین آلات راهسازی و معدنی کاترپیلار - کوماتسو

راه آوران

09121003234

تهران، سه راه آذری، پاساژ کاترپیلار، طبقه اول، واحد ۱۷۵
تلفن: ۶۶۶۸۲۶۲۷ - ۶۶۶۸۲۶۲۶ ۰۹۱۲۱۰۰۳۲۳۴ ایمان

FP DIESEL
CGR
ITR
H.F.
WORLD GASKET
Miba
metelli
DISA

قطعات یدکی ماشین آلات راهسازی و معدنی کاترپیلار - کوماتسو

راه آوران

09121003234

تهران، سه راه آذری، پاساژ کاترپیلار، طبقه اول، واحد۱۷۵
تلفن: ۶۶۶۸۲۶۲۷ - ۶۶۶۸۲۶۲۶ ۰۹۱۲۱۰۰۳۲۳۴ ایمان

HYUNDAI
HEAVY INDUSTRIES CO.,LTD.
CONSTRUCTION EQUIPMENT DIVISION

سرویس ماشین
واردات کلیه قطعات چرخهای ZF آلمان و قطعات
هپکو / هیوندای / دوسان / نیوهلند

خیابان قزوین، دوراهی قپان، پاساژ آسیا، پلاک ۱۲
تلفن: ۹۳ ۴۶ ۷۸ ۵۵
تلفکس: ۹۴ ۴۶ ۷۸ ۵۵
۰۹۱۲-۳۰۸۴۱۸۰ (صفتی)
a_r_sefati@yahoo.com

210 LC-7 250 LC-7 WR 170-7 750-7 760-7 HE100 HG180 A900

محور

فروشنده قطعات یدکی بیل های کوماتسو

KOMATSU

تهران، خیابان قزوین، بعد از شرکت دخانیات نرسیده به
بزرگراه نواب، پلاک ۵۰۱ کد پستی: ۱۳۳۱۸۳۹۴۴۸
تلفن: ۰۲۱-۵۵۴۰۶۰۰۰ فکس: ۰۲۱-۵۵۴۰۶۲۲۳
۰۹۱۲-۲۲۵۱۴۱۰ ترکاشوند

فقط قطعات بیل های مکانیکی کوماتسو

تراشکاری و
جک سازی راهسازان

- تعمیر، بازسازی و تعویض بوش و پین انواع دکل لودر و بیلهای مکانیکی
- تعمیر و بازسازی انواع زنجیر سفت‌کن بیل مکانیکی و بلدوزر
- بوش و فیبری زدن انواع مندل لودر
- ثابت تراشی و استانداردکردن تمام جای پینهای دکل پشت بیل، کمر و ...

ساخت و تعمیر انواع جکهای هیدرولیک ماشین‌آلات راهسازی، کشاورزی و صنعتی
خرید و فروش انواع جکهای راهسازی و قطعات مربوطه

تهران، پاسگاه نعمت آباد ابتدای جاده ساوه، روبروی بانک ملی
گاراژ ساتری تلفن: ۵۵ ۸۸ ۵۲ ۲۱ - ۵۵ ۸۵ ۰ ۱۴۶
خدابخشی ۰۹۱۲ ۱۷۸ ۹۲ ۱۴

55 85 0 146 - 55 88 52 21
0912 178 92 14

تهران تایر

BOTO

عباس نعمتی نیا

عرضه تایرهای باری . صنعتی . راهسازی

(ایرانی -خارجی)

تهران . خیابان قزوین. ایستگاه تیموری . جنب پل عابر. پلاک ۱۱۳۵-۱۱۳۳

تلفن: ۵۵ ۷۱ ۱۰۰۲ - ۵۵ ۷۰ ۷۷ ۸۹ - ۵۵ ۷۰ ۹۶ ۰۸

همراه : ۰۹۱۲ ۱۱۳ ۶۱ ۷۸

تلفکس : ۵۵ ۷۶ ۸۹ ۲۸

انواع بلبرینگ ماشینهای راهسازی/کشاورزی و صنعتی

بلبرینگ پارسا

محمد روزبان ۰۹۱۲۴۰۴۷۵۰۱

تلفن: ۰۲۱-۵۵۷۵۴۹۰۷ ۰۲۱-۵۵۷۰۷۰۷۲

D155/D85/GD705/W90/W120

خیابان قزوین، ایستگاه تیموری، بعد از فرهنگسرای قرآن، پلاک ۱۱۹۱

دنیای هیدرولیک مسعود

تعمیر کلیه ماشینهای راهسازی، صنعتی، کشاورزی و دریایی
تعمیر، تهیه و فروش کلیه قطعات هیدرولیک
یونیت هیدرولیک

تعمیر و فروش پمپ، قطعات و سیستم های هیدرولیکی
تهیه قطعات تایاب در اسرع وقت / با بیش از ۳۰ سال تجربه

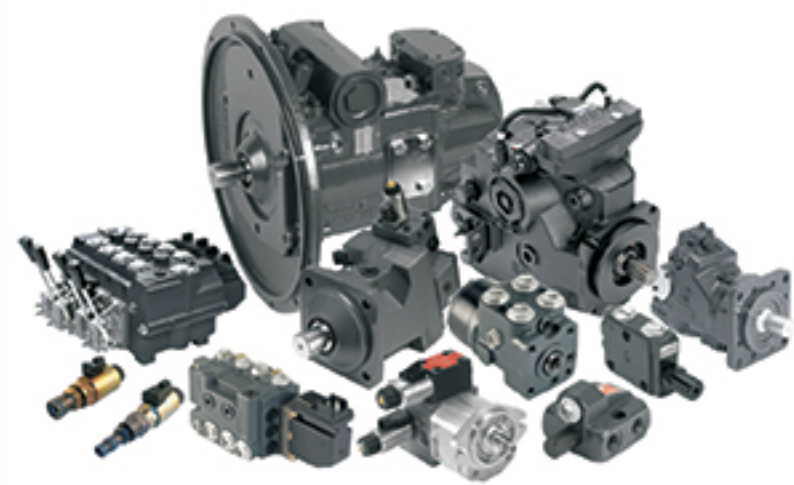

همراه: ۰۹۱۲۱۱۹۰۸۶۴ تعمیر و بازسازی کلیه قطعات هیدرولیکی

تلفن: ۵۵۴۰۲۵۷۹ - ۵۵۴۱۱۷۹۲ ۵۵۴۱۲۱۰۰ ۵۵۴۲۴۱۳۲-۴

تهران، خیابان قزوین، نرسیده به چهارراه عباسی، پلاک ۵۰۳

Rexroth Bosch Group EATON VICKERS YUKEN OLAER CRISTA BOSCH HYDAC

آریـــاپـــارت

Aria Part
Service Kits

Power seal NKK HYUNDAI KOMATSU

نماینده انحصاری انواع کیتهای ماشین آلات راهسازی(آکوست گسکت و پاورسیل)/ سیل کیت های سیلندر ترمز چرخ انواع لودرهای کوماتسو و چینی
سیل کیتهای چرخ انواع لودر و دامپ تراک کوماتسو / انواع سیل کیتهای پمپ هیدرولیک، حرکت و فرمان لودرهای کوماتسو
انواع کیت های لیور و کنترل فرمان، هیدرولیک و گیربکس / تولید کننده برتر صنایع نفت، گاز پتروشیمی و پالایشگاه ها
کوپلینگ، ضربه گیر، اورینگ، کاسه نمد، دیافراگم، گردگیر، گسکت و شیرهای پروانه ای / نماینده انحصاری لوازم جک پاورسیل (POWER SEAL)
انواع لوازم اصلی جک ماشین آلات کوماتسو و هیوندا(NOK- جعبه ای کوماتسو) / انواع لوازم جک لودرهای چینی(ZL50-ZL60)
انواع اورینگ اصلی و جعبه اورینگ (VICON-SILICON-NBR)/ انواع کاسه نمد ماشین آلات راهسازی (NAK-CR-KS-NDK-NOK)
انواع پکینگ و گردگیر، بوفر، سیل دو قلو، پکینگ پیستون و فیبری / انواع کیتهای زنجیر سفت کن و گوزه گردان کوماتسو
انواع لوازم جک اصلی چکشهای هیدرولیکی(پیکور)

Ariapart.group@gmail.com

تهران، سه راه آذری، خیابان زرنده جنب بانک سپه، گاراژ آریا، پلاک ۳ تلفن: ۶۶ ۶۶ ۱۳۰۰ - ۶۶۶ ۳۳ ۸۸۸ فکس: ۶۶۶ ۵۵ ۴۲۷

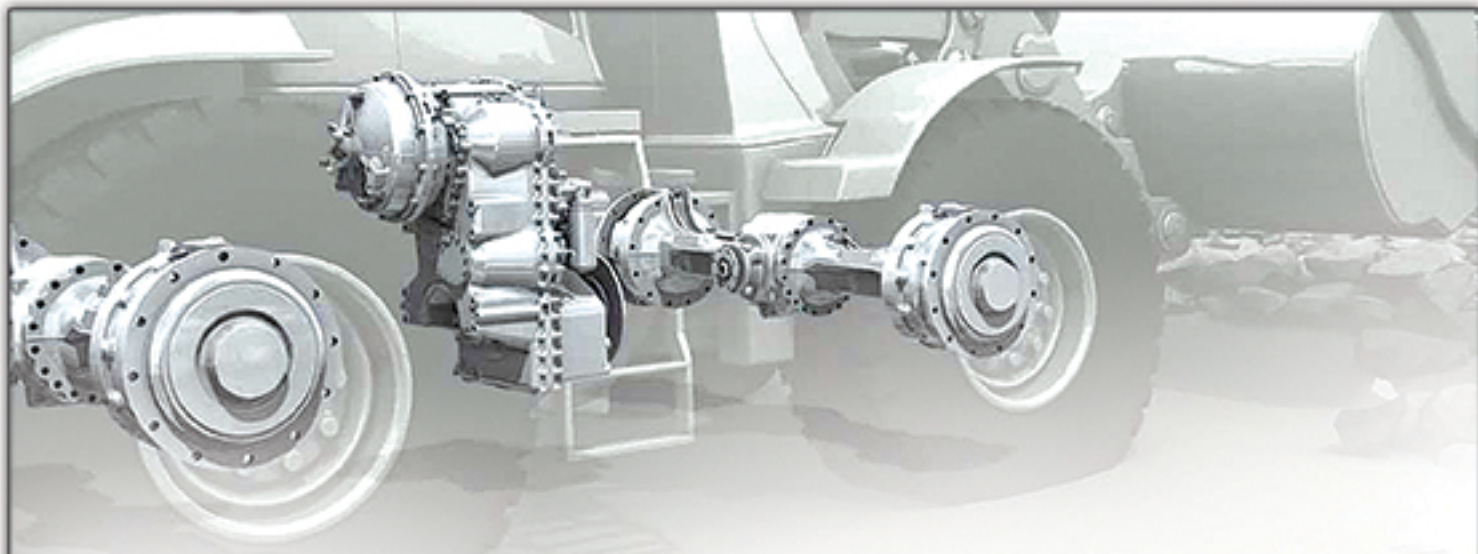

خانه گیربکس

فروش قطعات یدکی کلیه گیربکسهای
لودرهای چینی (مکانیکی و ZF) پمپ و شیرهای هیدرولیکی

خدمات فنی تکنیک برتر (داخم)

فروش گیربکس های استوک و قطعات مربوطه به شرط کارکرد

گیربکس های دستگاه های حفاری (سولمک و ...) و گیربکسهای انواع جرثقیل
آماده عقد قرارداد با وارد کنندگان دستگاه های راهسازی و معدنی جهت پشتیبانی و تعمیرات
متخصص تعمیرات گیربکس های ZF - ALISON - CLARK
گیربکسهای چینی ZL50 و نیو هلند (بکهو) و ... با بیش از ۳۰ سال تجربه
گیربکسهای فان، هپکو، لودر FR20 و FR15 فیات آلیس و گریدرهای FG

تهران . خیابان قزوین . بعد از سینما تیسفون . گاراژ مسعودی تلفکس: ۰۱ ۷۱ ۷۳ ۵۵
۰۹۱۲-۳۴۳ ۵۲ ۹۶ داخم

FIATALLIS NEW HOLLAND ALLISON CLARK

www.technicbartarkh.com technicbartar_dakhem@yahoo.com

دیـــزل راه کامینـــز

قطعـــات یدکـــی ماشیـــن آلات راهسازی ، معدنی و موتورهای کامینز

KOMATSU کوماتسو

HYUNDAI هیونـــدای

آدرس : تهران ، خیابان قزوین ، خیـابان کشـاورز (عسگری جنوبـی) ، پلاک ۳۲

تلفن : ۵۵۴۳۹۱۵۰ - ۵۵۴۳۹۰۵۸-۰۲۱ همراه : ۳۱۷۸۹۸۴-۰۹۱۲ مهیار حمزوی

Email:diesel.r.c85@gmail.com

VOLVO PENTA

hamrah_yadak@yahoo.com

سعـــید بهادران

همراه یدک

واردات و پخش قطعات یدکی ماشین آلات راهسازی، اتوبوس و دیزل ژنراتور

TAD520GE-TAD521GE-TAD522GE-TAD530GE-TAD531GE-TAD720GE-TAD721GE-AD722GE-TAD731GE-TAD732GE-TAD1343GE
TAD733GE-TAD740GE-TAD940GE-TAD941GE-TAD1241GE-TAD1242GE-TAD1640GE-TAD1641GE-TAD1341GE-TAD1342GE

DEUTZ HEPCO

تهران، خیابان قزویـن، پاساژ الجواد، طبقه ۳، واحد ۸

تلفن: ۱۷ - ۱۶ ۶۵ ۴۲ ۵۵ فکس: ۱۵ ۶۵ ۴۲ ۵۵ همراه: ۷۹ ۴۰ ۲۱۲ - ۰۹۱۲

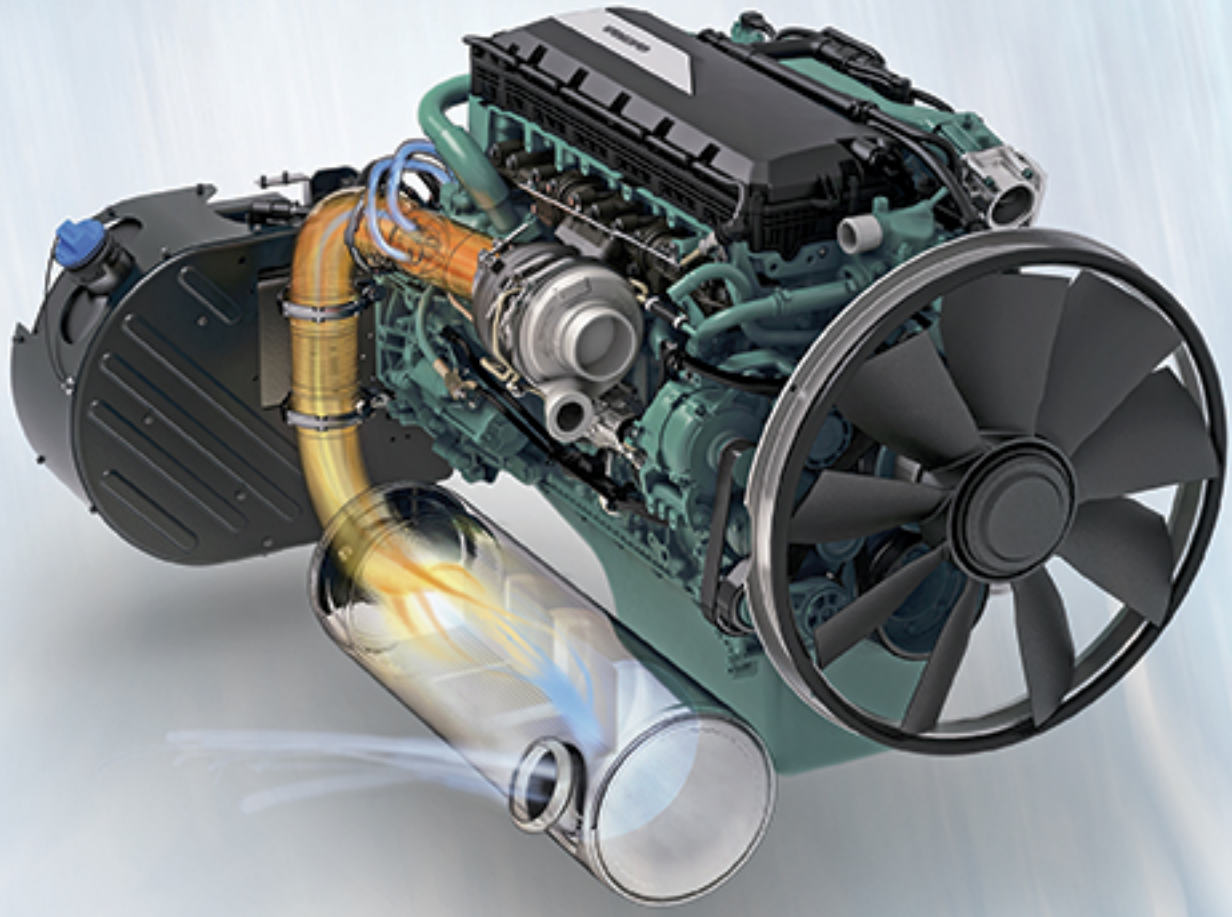

-گروه بازرگانی برادران کاظمی واردکننده کلیه لوازم یدکی ماشین آلات راهسازی
-تنها نماینده انحصاری شرکتITRایتالیا -تنها نماینده انحصاری شرکت کوماتسو اینترنشنال اسپرپارت

سومین همایش گروه بازرگانی برادران کاظمی به منظور قدردانی و تشکر از همکاران محترم در روز جمعه ۱۳۹۴/۰۲/۱۱ مصادف با شب میلاد حضرت علی (ع) و روز پدر، با حضورجمع کثیری از همکاران فعال در صنف قطعات یدکی ماشین آلات راهسازی و در حضور مدیران و پیشکسوتان اتحادیه این صنف و هنرنمایی هنرمندان مطرح صدا و سیما (مجری مطرح جناب آقای حسین رفیعی و کمدین مطرح جناب آقای یوسف کرمی و گروه هنری دستان گویا) در هتل المپیک تهران برگزار شد.

طبق اطلاعیه های قبلی مراسم قرعه کشی نوروزی سه دستگاه خودروی پراید بین مشتریان و همکاران ما انجام شد و برندگان خوش اقبال این دوره قرعه کشی جناب آقای محمدعلی قربانی(تهران) ، جناب آقای محمد هاشمی(تهران) و جناب آقای حبیب جلیلی(ارومیه) بودند .

به امید دیدار شما در همایش های آینده

برای دریافت آخرین اخبار واطلاعات گروه بازرگانی برادران کاظمی به وب سایت www.irankomatsu.com مراجعه کنید.

شعبه مرکزی: ۶۶۶۲۹۷۰۰ ۰۲۱ شعبه ۲: ۶۶۶۹۷۸۹۰ ۰۲۱ شعبه ۳: ۵۵۴۱۹۳۳۷ ۰۲۱ شعبه ۴: ۶۶۲۸۷۴۲۶ ۰۲۱ شعبه ۵: ۶۶۶۸۶۹۷۳ ۰۲۱

گروه بازرگانی برادران کاظمی

ITR

KSP OEM PARTS

* نماینده انحصاری ITR ایتالیا
* نماینده انحصاری کوماتسو اینترنشنال اسپر پارت

واردکننده کلیه لوازم یدکی بزرگترین و جدیدترین ماشین آلات راهسازی موجود در ایران

KOMATSU	PC200–PC1250	W90–W600	D65–D475
CATERPILLAR	920–988	320–330	D6C–D11

محصولات قابل ارائه در گروه بازرگانی برادران کاظمی:

* کلیه قطعات زیربندی
* کلیه قطعات موتوری
* کلیه قطعات برقی
* کلیه قطعات گیربکس
* انواع سوپرشارژر
* انواع پمپ ها
* انواع قطعات هیدرولیک
* انواع ناخن، کلنگ و تیغه
* انواع صفحه های گیربکسی
* انواع پیچ و مهره
* انواع چهارشاخه
* انواع فیلتر ها

بازرگانی برادران کاظمی ضمن قدردانی از همکاران گرامی در سالهای اخیر، در راستای اصل مشتری مداری در نظر دارد؛ جهت عاملیت فروش کلیه قطعات لوازم یدکی ماشین آلات راهسازی موجود خود با مارکهای معتبر در سراسر کشور اقدام نماید.

جهت آگاهی از کلیه شرایط ومشاهده جدول تسهیلات عاملیت فروش بیش از ۹۰۰۰ قلم از قطعات ITR و KSP به وب سایت مجموعه مراجعه نمایید.

WWW.IRANKOMATSU.COM WWW.ITALPART.COM WWW.KSPUAE.COM

شعبه مرکزی: فروشگاه برادران کاظمی، تهران، سه راه آذری، خیابان زرند، نبش مجتمع لئون، پلاک۱۲۳و۱۲۵، تلفن: ۶۶۶۲۹۷۰۰ ۰۲۱
شعبه۲: فروشگاه ایتال پارت، تهران، سه راه آذری، خیابان زرند، روبروی بانک تجارت، پلاک۱۱۵، تلفن: ۶۶۶۹۷۸۹۰ ۰۲۱
شعبه۳: فروشگاه پارت اینترنشنال،تهران،خیابان قزوین، روبروی شرکت دخانیات،خیابان میرجلیلی،پلاک۱۱۱و۱۱۳،تلفن:۵۵۴۱۹۳۳۷ ۰۲۱
شعبه۴: فروشگاه کت اینترنشنال، تهران، سه راه آذری، خیابان زرند، مجتمع لئون، تلفن: ۶۶۲۸۷۴۲۶ ۰۲۱
شعبه۵: فروشگاه آریاتجارت، تهران، سه راه آذری، خیابان زرند، انتهای مجتمع لئون، تلفن: ۶۶۶۸۶۹۷۳ ۰۲۱

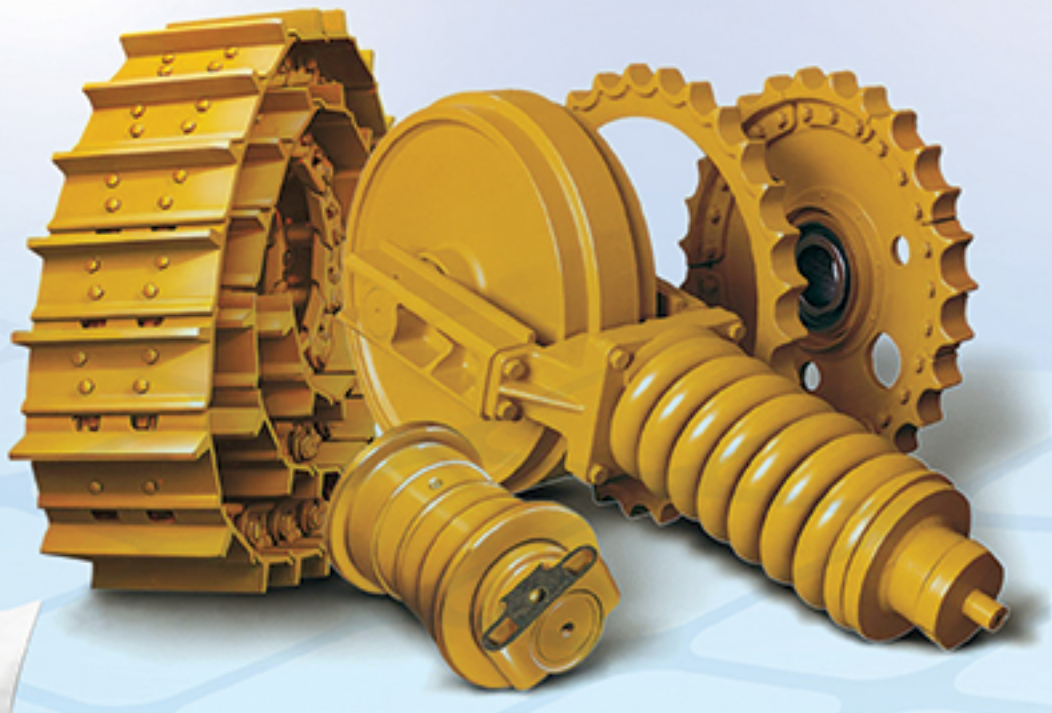

DCF

KOMATSU PC600 PC400 PC300 PC220-7 PC200 D355 D155 D85 D65

CATERPILLAR D9 D8N D8H D6

HYUNDAI R210 R320

شیـراز، بلوار امـیرکبـیر، نبش کوچه ۴۳

تـلـفـن: ۳۸۴۲۱۷۱۹ - ۰۷۱

فکس: ۳۸۴۲۱۷۲۰ - ۰۷۱

همراه: ۰۹۱۷-۱۰۰۱۱۱۱

motr_co@yahoo.com

بـازرگـانی غلامـرضا مـحمدیـان

واردکننده قطعات زیربندی ماشین آلات راهسازی و نماینده انحصاری محصولات DCF

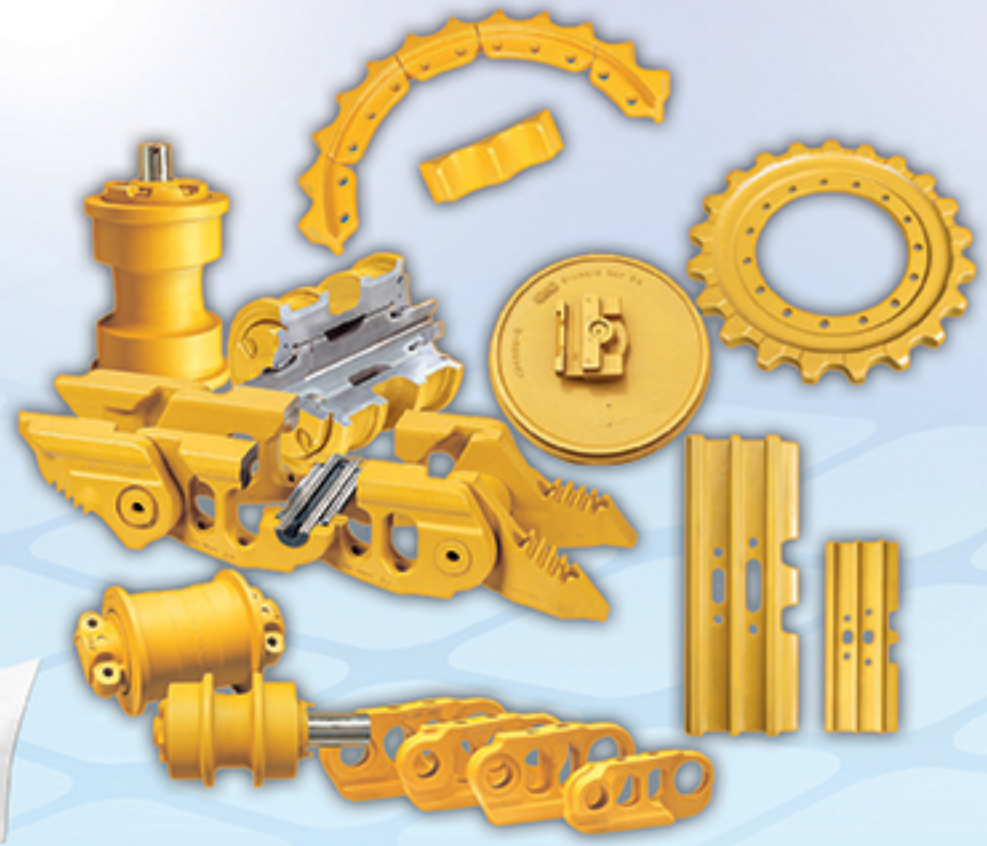

DCF

KOMATSU PC600 PC400 PC300 PC220-7 PC200 D355 D155 D85 D65

CATERPILLAR D9 D8N D8H D6

HYUNDAI R210 R320

بازرگانی غلامرضا محمدیان

واردکننده قطعات زیربندی ماشین آلات راهسازی و نماینده انحصاری محصولات DCF

شیراز، بلوار امیرکبیر، نبش کوچه ۴۳

تلفن: ۰۷۱ - ۳۸۴۲۱۷۱۹

فکس: ۰۷۱ - ۳۸۴۲۱۷۲۰

همراه: ۰۹۱۷-۱۰۰۱۱۱۱

motr_co@yahoo.com

Made In Malaysia

JSB

شیـراز، بلوار امـیرکبـیر، نبش کوچه ۴۳
تـلـفـن: ۳۸۴۲۱۷۱۹ - ۰۷۱
فکس: ۳۸۴۲۱۷۲۰ - ۰۷۱
همراه: ۰۹۱۷-۱۰۰۱۱۱۱

KOMATSU PC600 PC400 PC300 PC220-7 PC200 D355 D155 D85 D65
CATERPILLAR D9 D8N D8H D6
HYUNDAI R210 R320

بـازرگـانی غلامـرضا مـحمدیـان

motr_co@yahoo.com

واردکننده قطعات زیربندی ماشین آلات راهسازی و نماینده انحصاری محصولات **JSB**

انواع دنده اسپراکت و سگمنت بلدوزر و بیل های
مکانیکی کوماتسـو، کاترپیـلار و هیونـدای
UNDERCARRIAGE

Made In Malaysia

JSB

شیـراز، بلوار امـیرکبـیر، نبش کوچه ۴۳
تـلـفـن: ۳۸۴۲۱۷۱۹ - ۰۷۱
فکس: ۳۸۴۲۱۷۲۰ - ۰۷۱
همراه: ۰۹۱۷-۱۰۰۱۱۱۱

KOMATSU PC600 PC400 PC300 PC220-7 PC200 D355 D155 D85 D65
CATERPILLAR D9 D8N D8H D6
HYUNDAI R210 R320

بـازرگـانی غلامـرضا مـحمدیـان

motr_co@yahoo.com

واردکننده قطعات زیربندی ماشین آلات راهسازی و نماینده انحصاری محصولات **JSB**

انواع چرخهای بلدوزر و بیل های مکانیکی
کوماتسـو، کاترپیـلار و هیونـدای
UNDERCARRIAGE

Made In Malaysia

JSB

شیـراز، بلوار امـیرکبـیر، نبش کوچه ۴۳
تـلـفـن: ۳۸۴۲۱۷۱۹ - ۰۷۱
فکس: ۳۸۴۲۱۷۲۰ - ۰۷۱
همراه: ۰۹۱۷-۱۰۰۱۱۱۱
motr_co@yahoo.com

KOMATSU PC600 PC400 PC300 PC220-7 PC200 D355 D155 D85 D65
CATERPILLAR D9 D8N D8H D6
HYUNDAI R210 R320

بـازرگـانی غلامـرضا مـحمدیـان

واردکننده قطعات زیربندی ماشین آلات راهسازی و نماینده انحصاری محصولات **JSB**

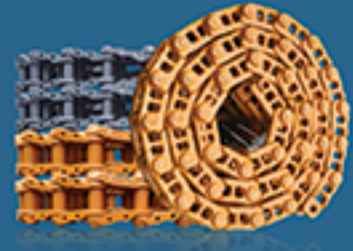

انواع زنجـیر بلدوزر و بیل های مکانیکی
کوماتسـو، کاترپیـلار و هیونـدای
UNDERCARRIAGE

Made In Malaysia

JSB

شیـراز، بلوار امـیرکبـیر، نبش کوچه ۴۳
تـلـفـن: ۳۸۴۲۱۷۱۹ - ۰۷۱
فکس: ۳۸۴۲۱۷۲۰ - ۰۷۱
همراه: ۰۹۱۷-۱۰۰۱۱۱۱
motr_co@yahoo.com

KOMATSU PC600 PC400 PC300 PC220-7 PC200 D355 D155 D85 D65
CATERPILLAR D9 D8N D8H D6
HYUNDAI R210 R320

بـازرگـانی غلامـرضا مـحمدیـان

واردکننده قطعات زیربندی ماشین آلات راهسازی و نماینده انحصاری محصولات **JSB**

انواع رولیـک و ناخن آلات بلدوزر و بیل های
مکانیکی کوماتسـو، کاترپیـلار و هیونـدای
UNDERCARRIAGE

DEUTZ®

آذر دویتس

واردات و فروش قطعات و موتورهای دویتس

azer.deutz@gmail.com

تهران، سه راه آذری، ابتدای ۴۵ متری زرند، مجتمع تجاری کاترپیلار
طبقه زیرهمکف، شماره ۴۵
صوفیانی۰۹۱۲ ۲۲۳۴۰۱۱ تلفن: ۶۶۶۲۵۷۸۷ تلفکس:۶۶۶۲۵۸۷۴
تلفن دفتر چراغ برق: ۳۳۱۱۴۶۹۵ - ۳۳۱۱۴۵۰۸

DEUTZ		VOLVO	HEPCO
	1011		
912	1012	L90	HG180D
913	1013	L120	HG180C
	1015		HE100B
	2011		HE100C
	2012		

AZER DEUTZ

azer.deutz@gmail.com

آذر دویتس

تولید انواع اگزوز ماشین آلات
راهسازی و معدنی

تهران، سه راه آذری، ابتدای ۴۵ متری زرند، مجتمع تجاری کانر پیلار، طبقه زیرهمکف، شماره ۴۵
صوفیانی ۰۹۱۲ ۲۲۳۴۰۱۱ تلفن: ۶۶۶۲۵۷۸۷ تلفکس: ۶۶۶۲۵۸۷۴
تلفن دفتر چراغ برق: ۳۳۱۱۴۶۹۵ - ۳۳۱۱۴۵۰۸

AZER DEUTZ

آذر دویتس

ROTASYON

نمایندگی موتور و پیستونهای

تهران، سه راه آذری، ابتدای ۴۵متری زرند، مجتمع تجاری کانتربیلار، طبقه زیرهمکف، شماره ۴۵

صوفیانی ۰۹۱۲ ۲۲۳۴۰۱۱ تلفن ۶۶۶۲۵۷۸۷ تلفکس: ۶۶۶۲۵۸۷۴

azer.deutz@gmail.com

912 L90 1011 1013

913 L120 1012 2012

تلفن دفتر چراغ برق: ۳۳۱۱۴۶۹۵ - ۳۳۱۱۴۵۰۸

AZER DEUTZ

Allison Transmission.

DEUTZ DANA NEW HOLLAND HINO TWIN DISC KUBOTA

بـارو پـارتس

بزرگترین مرکز فروش و سرویس گیربکسهای اتوماتیک آلیسون و انواع توربین در سراسر ایران

تهـران. خـیـابـان قـزویـــن. پلاک ۷۸۸

021 55 42 56 00 0912 148 77 52 بهرام توکـلی

www.barooparts.com info@barooparts.com

هیدرولیک کاکاوند

خدمات و فروش کلیه پمپ های هیدرولیک ماشین آلات راهسازی

WA320-3-5	HD325-5-6	PC220-7
WA350-3	HD465-7	PC400-7
WA380-3	HD605-7	PC600-7
WA420-3	HD785-5-7	PC1250-7
WA470-1-3		
WA600-1-3		
WA700-1-3		

KOMATSU
GENUINE PARTS

小松オリジナル

دفتر فروش :تهران، سه راه آذری، خیابان زرند، جنب مجتمع تجاری کاترپیلار، کوچه رزاقی بلاسی
بن بست صادق پور، پلاک ۳، واحد چهارم غربی تلفکس: ۰۲۱ – ۶۶ ۲۸ ۶۱ ۳۱

فروشگاه: تهران، سه راه آذری، خیابان زرند، مجتمع تجاری کاترپیلار، طبقه همکف، پلاک ۹۶
تلفن : ۰۲۱ – ۶۶۶ ۹۵ ۵۲۳ ۰۹۱۲ – ۲۸ ۲۰ ۸۹۶ کاکاوند

KOMATSU - CATERPILLAR

mehdikakavand81@gmail.com

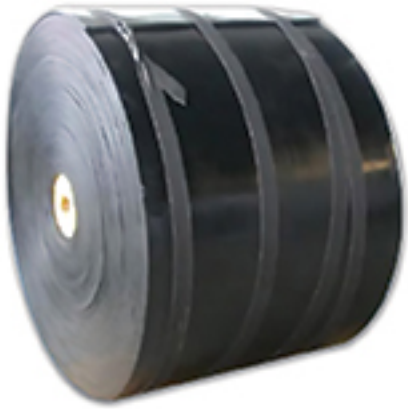

S . K . CO

بسمه تعالی

گروه فنـــی مهندسی **شیـــمی‌کـار** S.K.CO

طراحی، ساخت و تولید انواع قطعات لاستیکی
بورس تسمه نقاله نخی و سیمی(استوک)

با بیش از نیم قرن تجربه درخدمت شمـاست

فروشگاه : تهران، میدان شمشیری، خیابان زرند
مجتمع کاترپیلار، طبقه اول، پلاک ۱۵۷
تلفن :۱ - ۶۶ ۶۴ ۱۷ ۵۰ فکس: ۶۶ ۶۴ ۱۷ ۵۲

کارخانه: جاده شهریار، سعید آباد، شهرک صنعتی گلگون
خیابان اول جنوبی، پلاک۱۴
مدیریت : داوود لشگری ۰۹۱۲ ۱۲۱ ۶۷ ۷۳

www.shimikar.com info@shimikar.com

مبنا صنعت

عرضه کننده انواع جک های گازی ماشین آلات راهسازی، معدنی، صنعتی، کشاورزی، سنگین و سواری

تهران، سه راه آذری، خیابان زرند، مجتمع تجاری کاترپیلار
همراه: ۰۹۱۰ ۲۰۰ ۶۶۷۹
mabna.sanat2@gmail.com
www.mabnasanat.ir
تلفن: ۰۲۱ – ۶۶ ۳۹۹ ۷۲۱

Viber
0910 200 66 79

نمایندگی فعال از شهرستانها پذیرفته می‌شود.

ZF

CAT

مگا پارت

واردات و فروش قطعات یدکی ماشین آلات راهسازی **چینی** اکسل و گیربکس های ZF و ADVANCE

rahimiseresht@gmail.com

تهران، نرسیده به سه راه آذری، ابتدای ۴۵ متری زرند، پاساژ کاترپیلار، زیر همکف، پلاک ۴۹/۳

تلفن : ۶۶۶ ۱۴ ۷۹۰ ۰۹۱۲ ۲۷۲ ۸۰۱۸ رحیمی سرشت

ZL50

CHANGLIN

TITAN MACHINERY

LIUGONG 柳工

XCMG

SHANTUI

SEM

ADVANCE

SDLG

مشاور شما با بیش از ۴۰ سال تجربه در زمینه قطعات یدکی ماشین آلات راهسازی

PARTS

KOMATSU / MITSUBISHI

GD705

محـــور يـــدك

تولید و فروش قطعات ماشین آلات راهسازی
قبول سفارشات با تراش دستگاه CNC دنده‌زنی با فرز هاب/ تراشکاری و ریخته‌گری

خیابان قزوین، خیابان اکبر رنجبر، پلاک ۴۲ تلفن:۹۲ ۵۳ ۴۰ ۵۵ تلفکس:۳۸۵ ۴۲۰ ۵۵

مهدی مهرور ۰۹۱۲ ۱۸۳ ۶۳ ۰۳ mehvaryadak2000@gmail.com

کارخانه : پاکدشت، خاتون آباد، جنب بانک صادرات، پلاک ۱۱۳۳ تلفکس: ۵۶ ۷۱ ۴۶ ۳۶

تلفن:۵۵ ۷۱ ۴۶ ۳۶ ۰۹۱۲ ۲۳۴ ۱۲ ۲۴ حسین علی مهرور

محـــور یـــدك

تامیـن قطـعات چکشهای هیدرولیک/ یـک سال گـارانتـی/ نـصب و آموزش رایگان
خدمات پس از فـروش به مـدت ۱۰ سال

خیابان قزوین، خیابان اکبر رنجبر، پلاک ۴۲ تلفن:۹۲ ۵۳ ۴۰ ۵۵ تلفکس:۳۸۵ ۴۲۰ ۵۵
مهدی مهرور ۰۳ ۶۳ ۱۸۳ ۰۹۱۲
mehvaryadak2000@gmail.com

DAEMO - SOOSAN

Working Tool(Chisel)
Through Bolt (Tension bolt)
Seal Kit & Diaphragm
Front cover
Rod Pin, Stop Pin
Ring Bush
Hydraulic Hose coupling
Adapter
Rubber
Polyurethane materials
Cylinder
Piston
Front head
Back head
Control Valve

سری قدیم (بوش دار)

سری جدید (بدون بوش)

سیلندر (روتور) های بدون بوش هاندوک تحولی جدید در صنعت هیدرولیک

اصل بخرید

روتورهای بدون بوش هاندوک سری پمپ های کاوازاکی

عمر بیشتر - کیفیت برتر

روت ماشین

نماینده انحصاری HANDOK HYDRAULIC

www.Root-machine.com MADE IN KOREA

تهران، سه راه آذری، مجتمع کارپیلار، زیر همکف، پلاک ۴۳ تلفن: ۶۶۶۳۸۹۴۶ - ۶۶۶۹۹۵۹۹

A8VO

برای دریافت CD کاتالوگ و فیلم آموزشی هاندوک به صورت رایگان با ما تماس بگیرید.

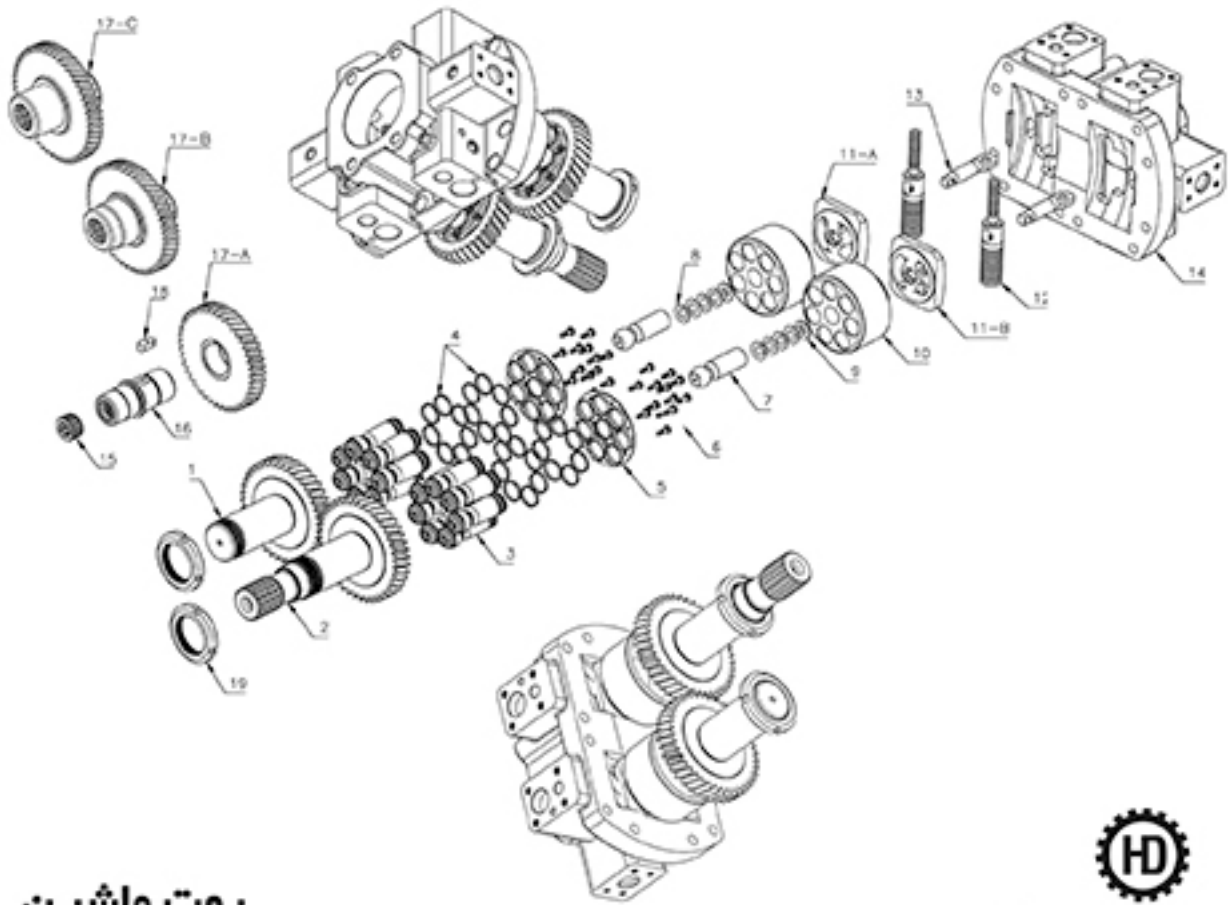

روت ماشین
نماینده انحصاری HANDOK HYDRAULIC
www.Root-machine.com MADE IN KOREA
تهران، سه راه آذری، مجتمع کارپیلار، زیر همکف، پلاک ۴۳ تلفن: ۶۶۶۳۸۹۴۶ - ۶۶۶۹۹۵۹۹

A10V

برای دریافت CD کاتالوگ و فیلم آموزشی هاندوک به صورت رایگان با ما تماس بگیرید.

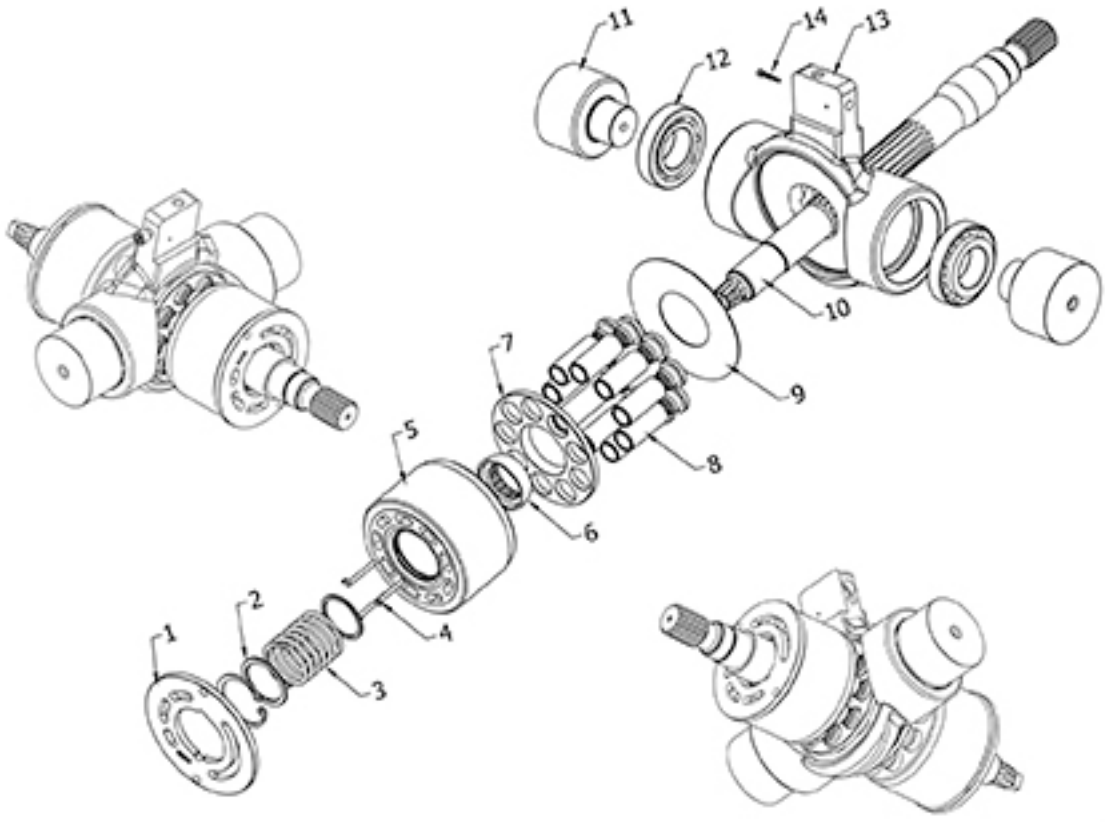

روت ماشین

نماینده انحصاری HANDOK HYDRAULIC

www.Root-machine.com MADE IN KOREA

تهران، سه راه آذری، مجتمع کارپیلار، زیر همکف، پلاک ۴۳ تلفن: ۶۶۶۳۸۹۴۶ - ۶۶۶۹۹۵۹۹

SBS80/120/140 FOR 320C/325C

برای دریافت CD کاتالوگ و فیلم آموزشی هاندوک به صورت رایگان با ما تماس بگیرید.

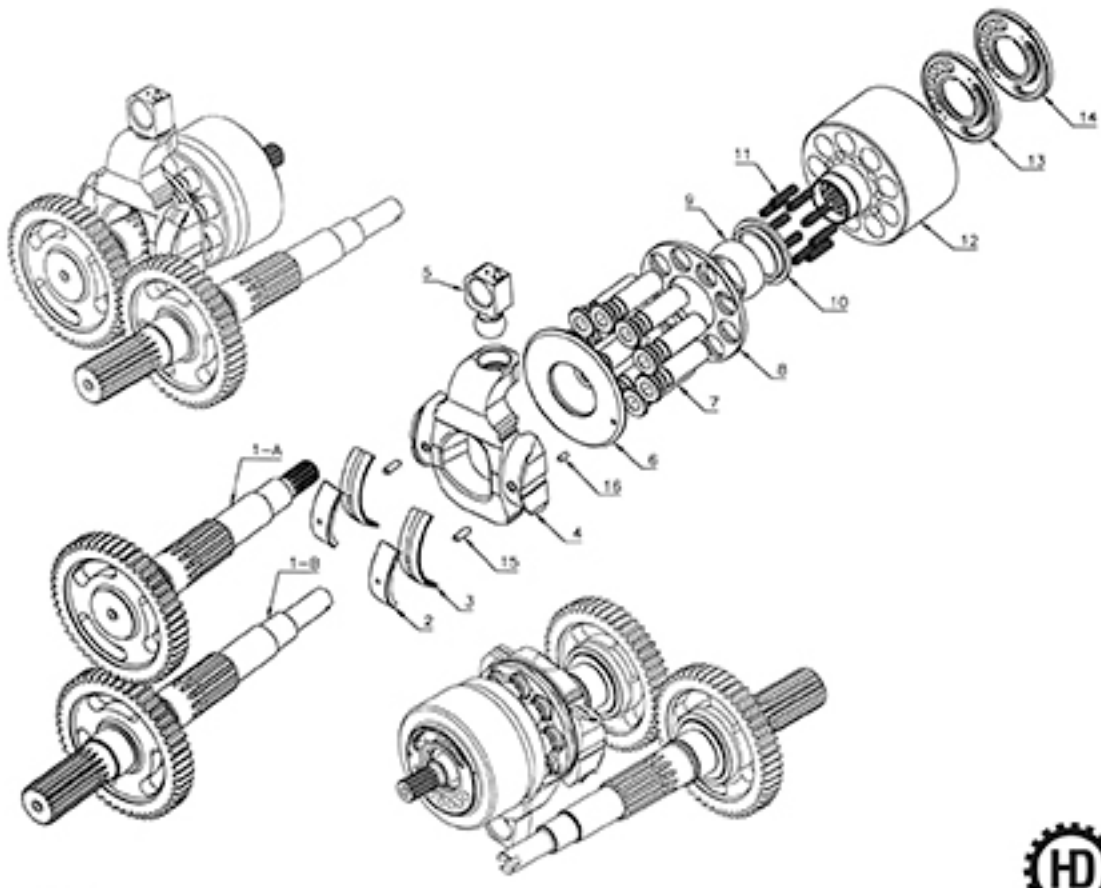

روت ماشین
نماینده انحصاری HANDOK HYDRAULIC
www.Root-machine.com MADE IN KOREA
تهران، سه راه آذری، مجتمع کارپیلار، زیر همکف، پلاک ۴۳ تلفن: ۶۶۶۳۸۹۴۶ - ۶۶۶۹۹۵۹۹

CAT

برای دریافت CD کاتالوگ و فیلم آموزشی هاندوک به صورت رایگان با ما تماس بگیرید.

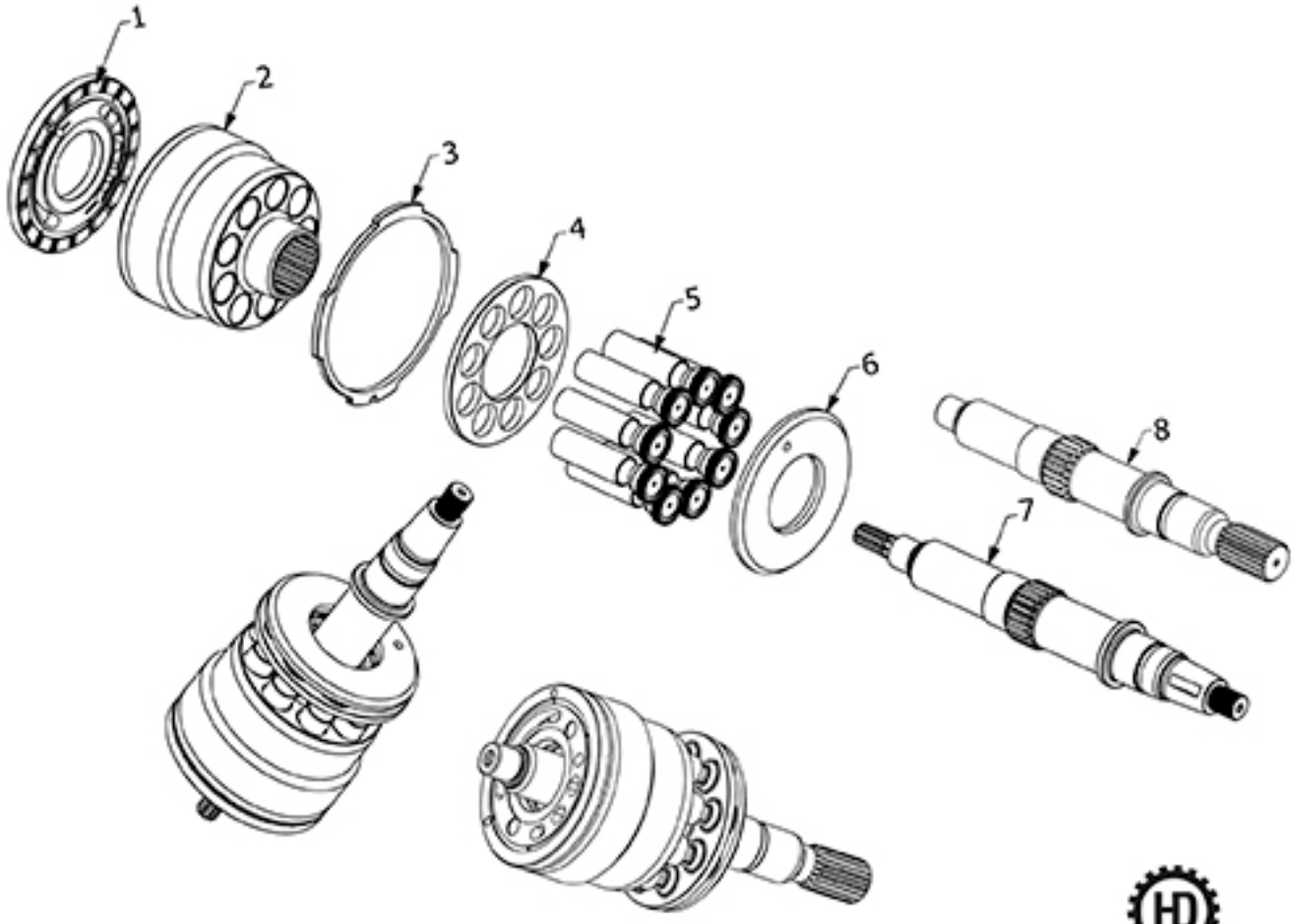

روت ماشین

نماینده انحصاری HANDOK HYDRAULIC

www.Root-machine.com MADE IN KOREA

تهران، سه راه آذری، مجتمع کانرپیلار، زیر همکف، پلاک ۴۳ تلفن: ۶۶۶۳۸۹۴۶ - ۶۶۶۹۹۵۹۹

GM

برای دریافت CD کاتالوگ و فیلم آموزشی هاندوک به صورت رایگان با ما تماس بگیرید.

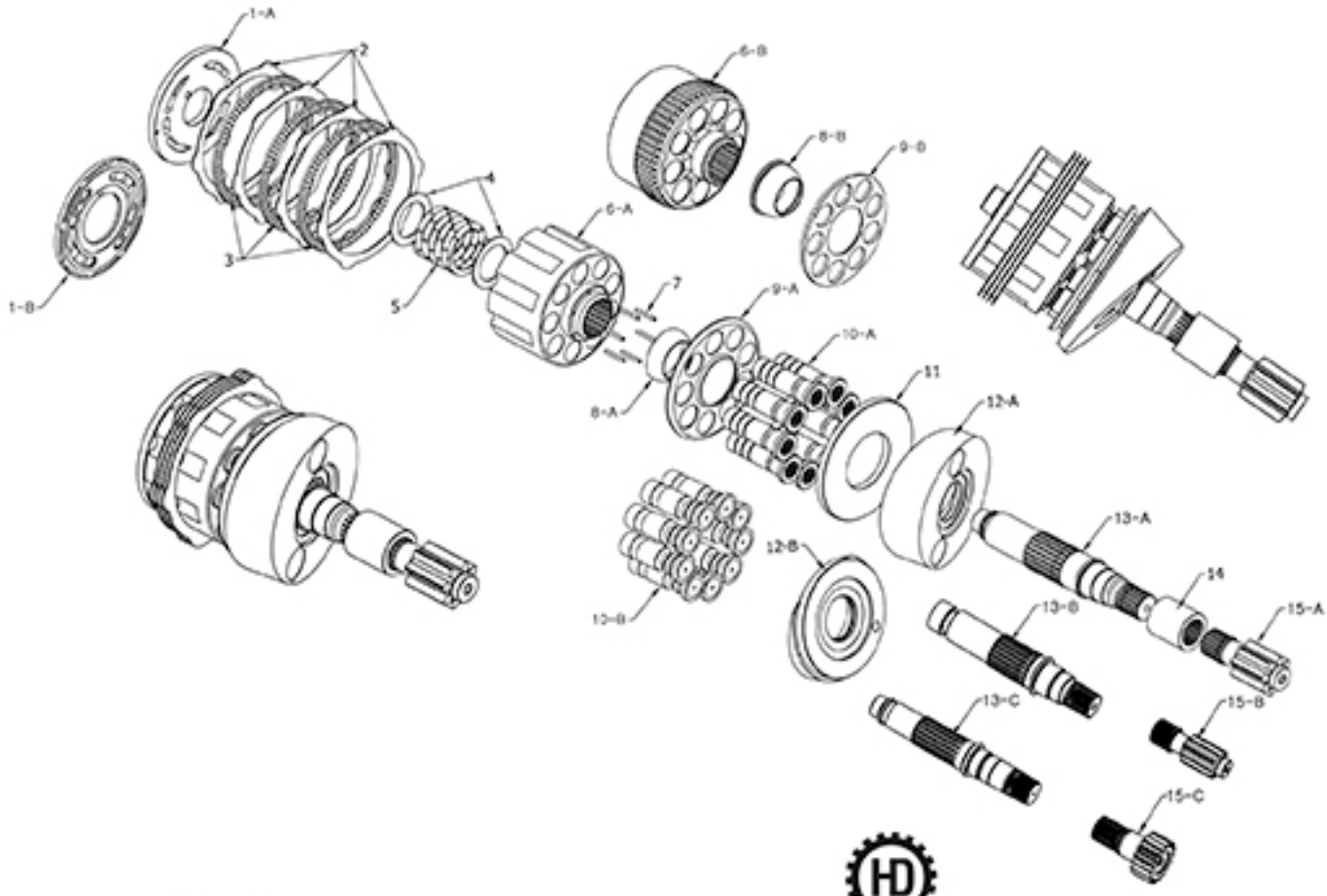

روت ماشین
نماینده انحصاری HANDOK HYDRAULIC
MADE IN KOREA www.Root-machine.com
تهران، سه راه آذری، مجتمع کانرپیلار، زیر همکف، پلاک ۴۳ تلفن: ۶۶۶۳۸۹۴۶ - ۶۶۶۹۹۵۹۹

M4V150

برای دریافت CD کاتالوگ و فیلم آموزشی هاندوک به صورت رایگان با ما تماس بگیرید.

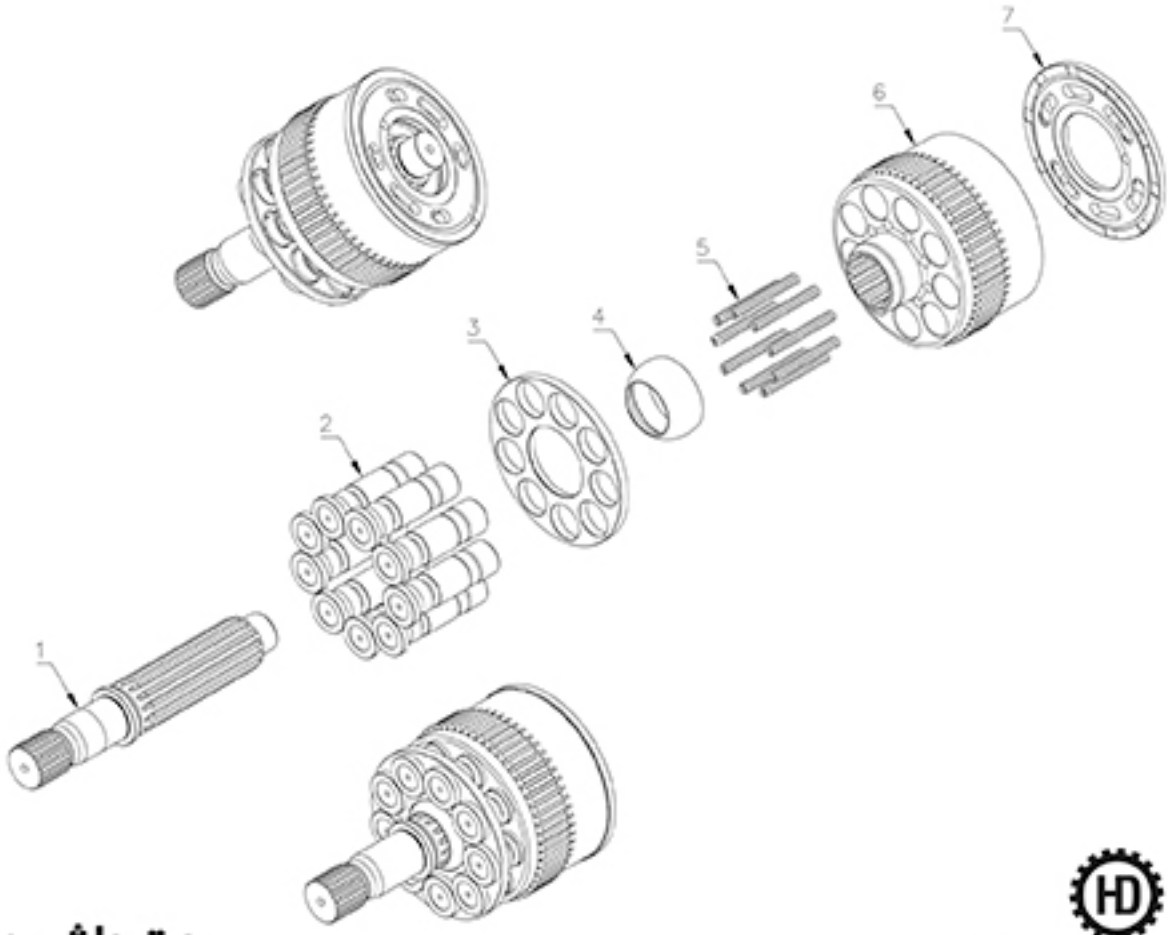

روت ماشین

نماینده انحصاری HANDOK HYDRAULIC

www.Root-machine.com MADE IN KOREA

تهران، سه راه آذری، مجتمع کانرپیلار، زیر همکف، پلاک ۴۳ تلفن: ۶۶۶۳۸۹۴۶ - ۶۶۶۹۹۵۹۹

SG/MFB

برای دریافت CD کاتالوگ و فیلم آموزشی هاندوک به صورت رایگان با ما تماس بگیرید.

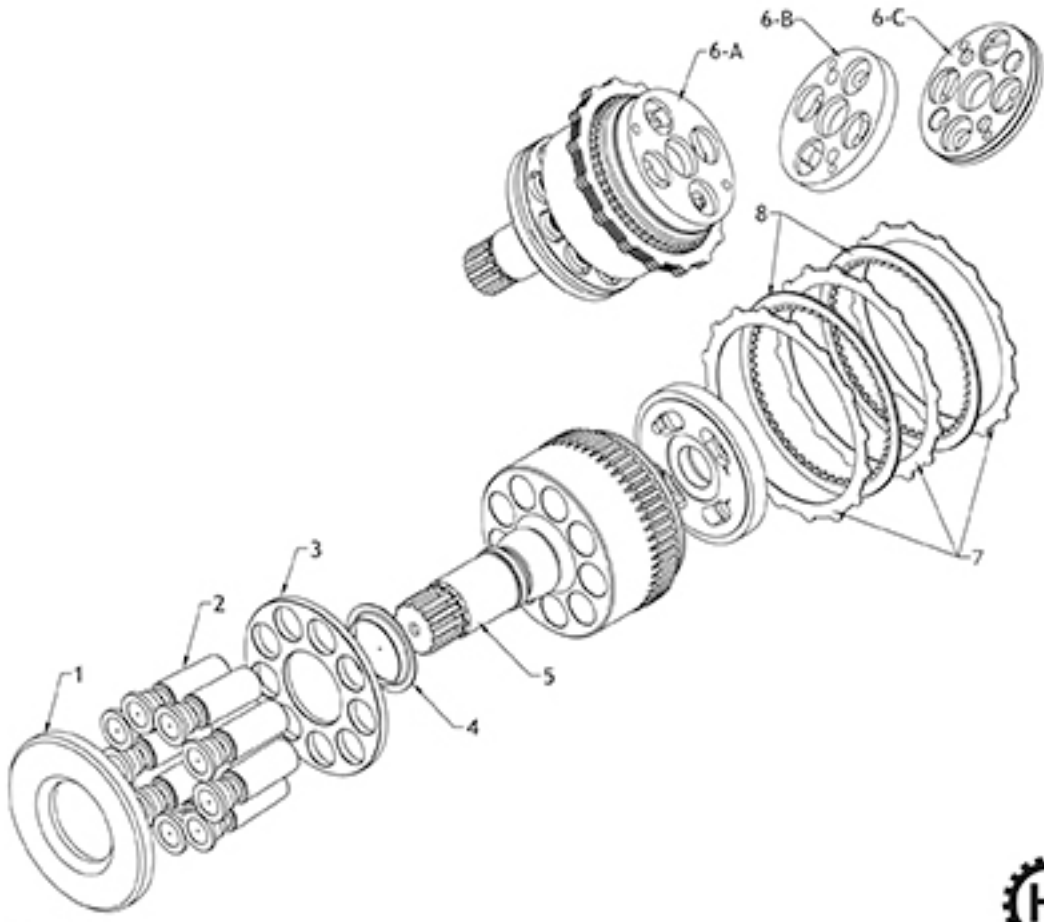

روت ماشین
نماینده انحصاری HANDOK HYDRAULIC
www.Root-machine.com MADE IN KOREA
تهران، سه راه آذری، مجتمع کارپیلار، زیر همکف، پلاک ۴۳ تلفن: ۶۶۶۳۸۹۴۶ - ۶۶۶۹۹۵۹۹

HPV95/132/140/165

برای دریافت CD کاتالوگ و فیلم آموزشی هاندوک به صورت رایگان با ما تماس بگیرید.

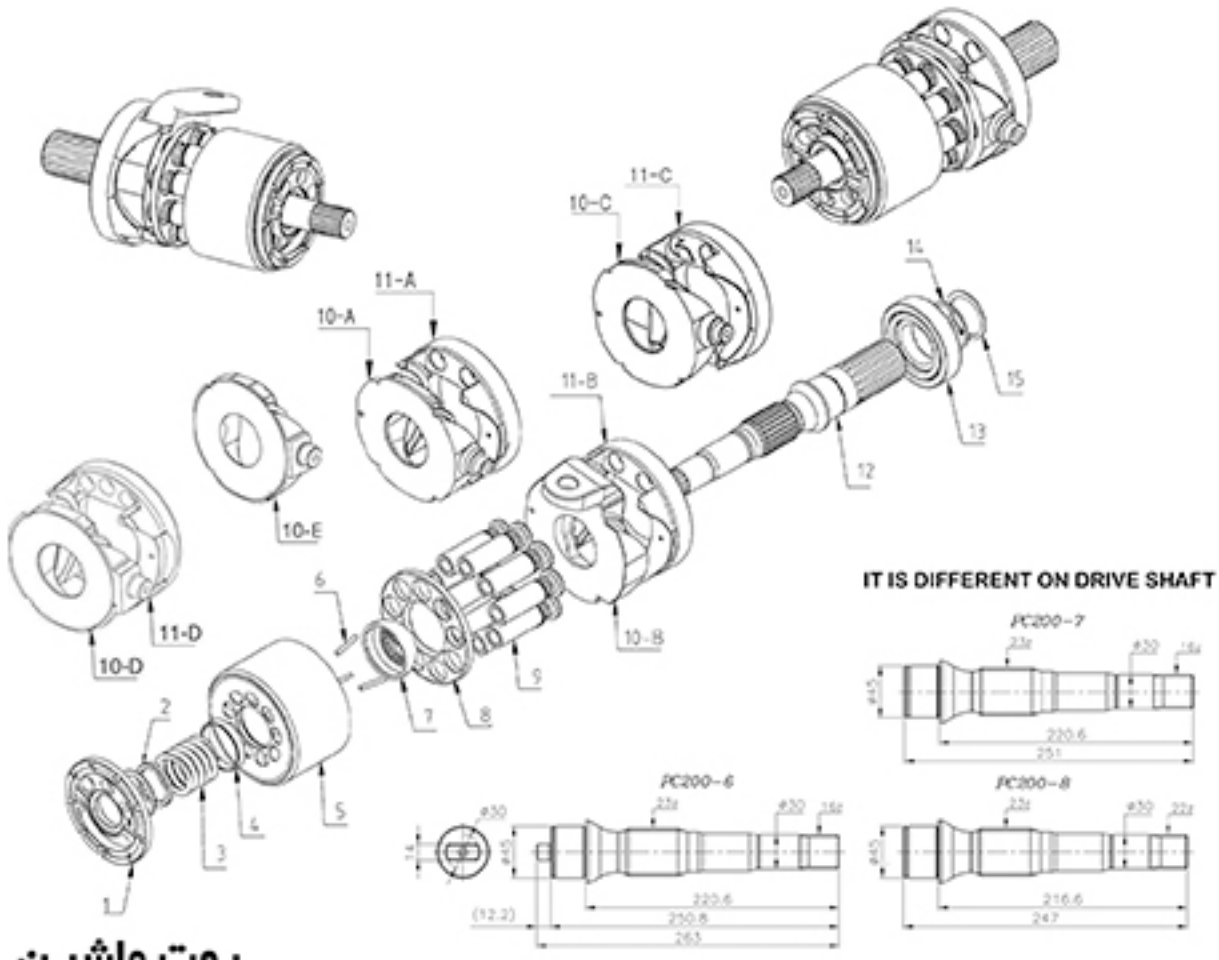

روت ماشین

HANDOK HYDRAULIC نماینده انحصاری

www.Root-machine.com

تهران، سه راه آذری، مجتمع کارپیلار، زیر همکف، پلاک ۴۳ تلفن: ۶۶۶۳۸۹۴۶ - ۶۶۶۹۹۵۹۹

HPVO50/102/105/118/135

برای دریافت CD کاتالوگ و فیلم آموزشی هاندوک به صورت رایگان با ما تماس بگیرید.

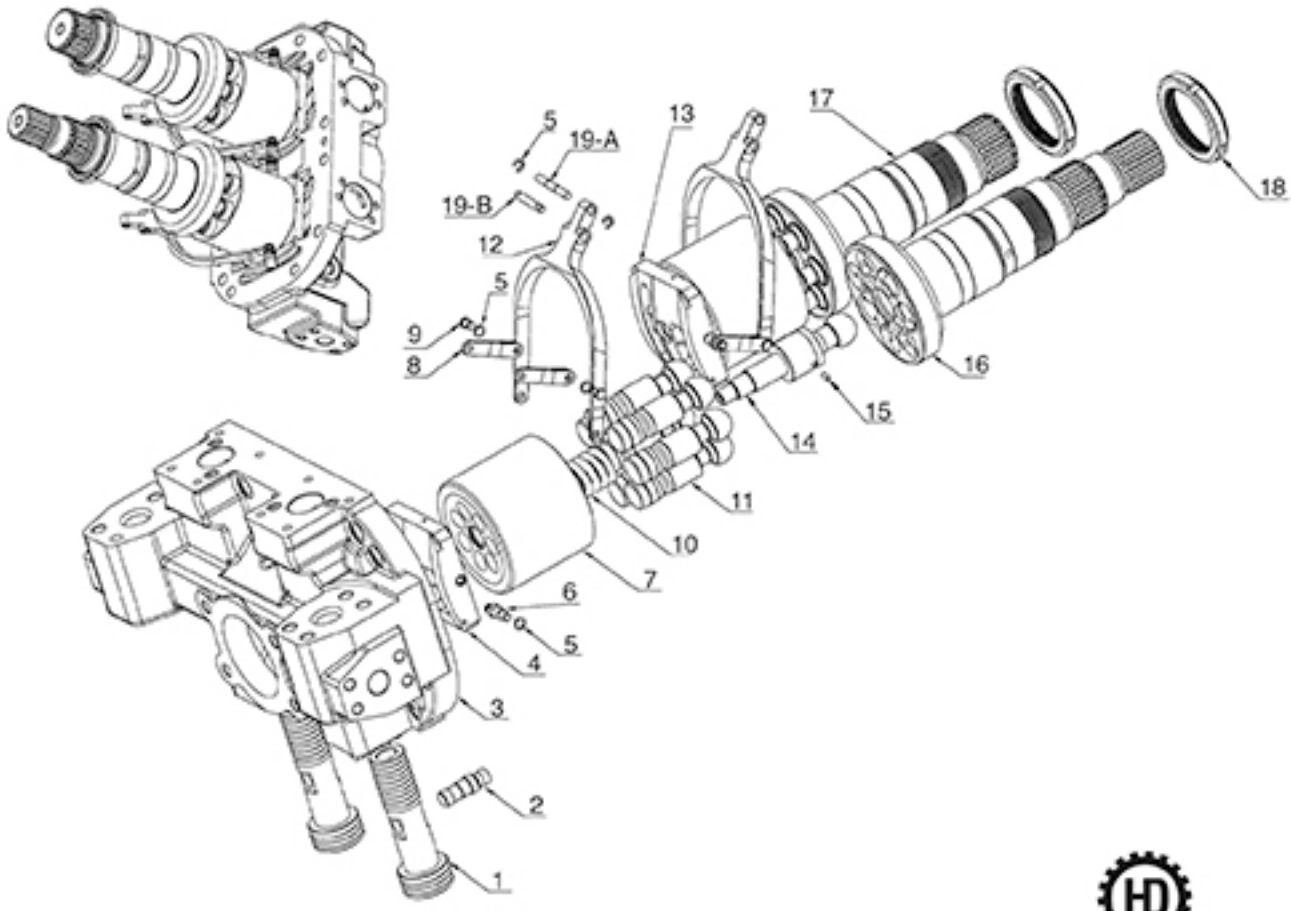

روت ماشین

نماینده انحصاری HANDOK HYDRAULIC

www.Root-machine.com MADE IN KOREA

تهران، سه راه آذری، مجتمع کارپیلار، زیر همکف، پلاک ۴۳ تلفن: ۶۶۶۳۸۹۴۶ - ۶۶۶۹۹۵۹۹

H3V/H5V

برای دریافت CD کاتالوگ و فیلم آموزشی هاندوک به صورت رایگان با ما تماس بگیرید.

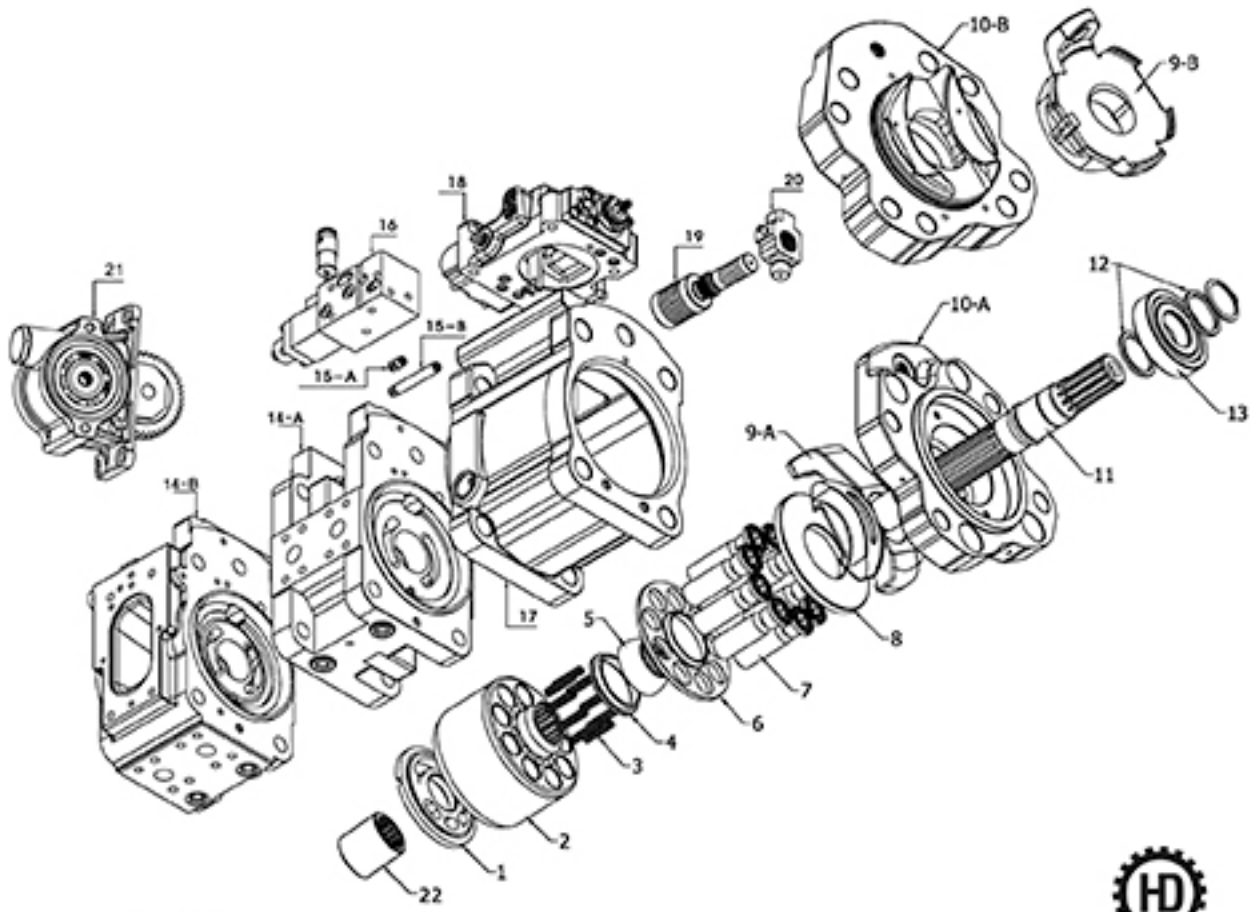

روت ماشین

نماینده انحصاری HANDOK HYDRAULIC

www.Root-machine.com MADE IN KOREA

تهران، سه راه آذری، مجتمع کارپیلار، زیر همکف، پلاک ۴۳ تلفن: ۶۶۶۳۸۹۴۶ - ۶۶۶۹۹۵۹۹

H3V112DP&H5V140/200DP&H5V200DPH

برای دریافت CD کاتالوگ و فیلم آموزشی هاندوک به صورت رایگان با ما تماس بگیرید.

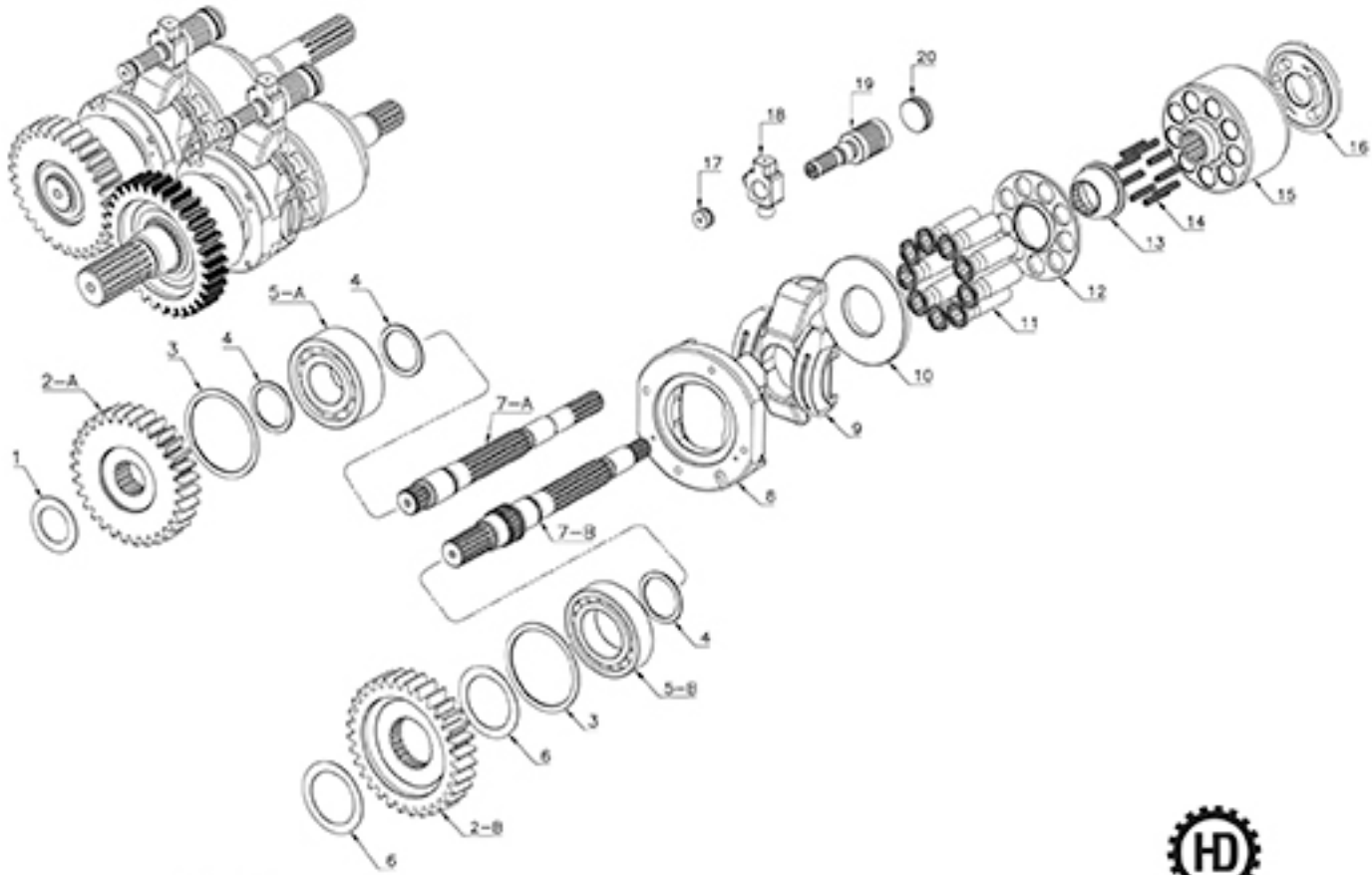

روت ماشین

نماینده انحصاری **HANDOK HYDRAULIC**

www.Root-machine.com MADE IN KOREA

تهران، سه راه آذری، مجتمع کارپیلار، زیر همکف، پلاک ۴۳ تلفن: ۶۶۶۳۸۹۴۶ - ۶۶۶۹۹۵۹۹

M5X130/180

برای دریافت CD کاتالوگ و فیلم آموزشی هاندوک به صورت رایگان با ما تماس بگیرید.

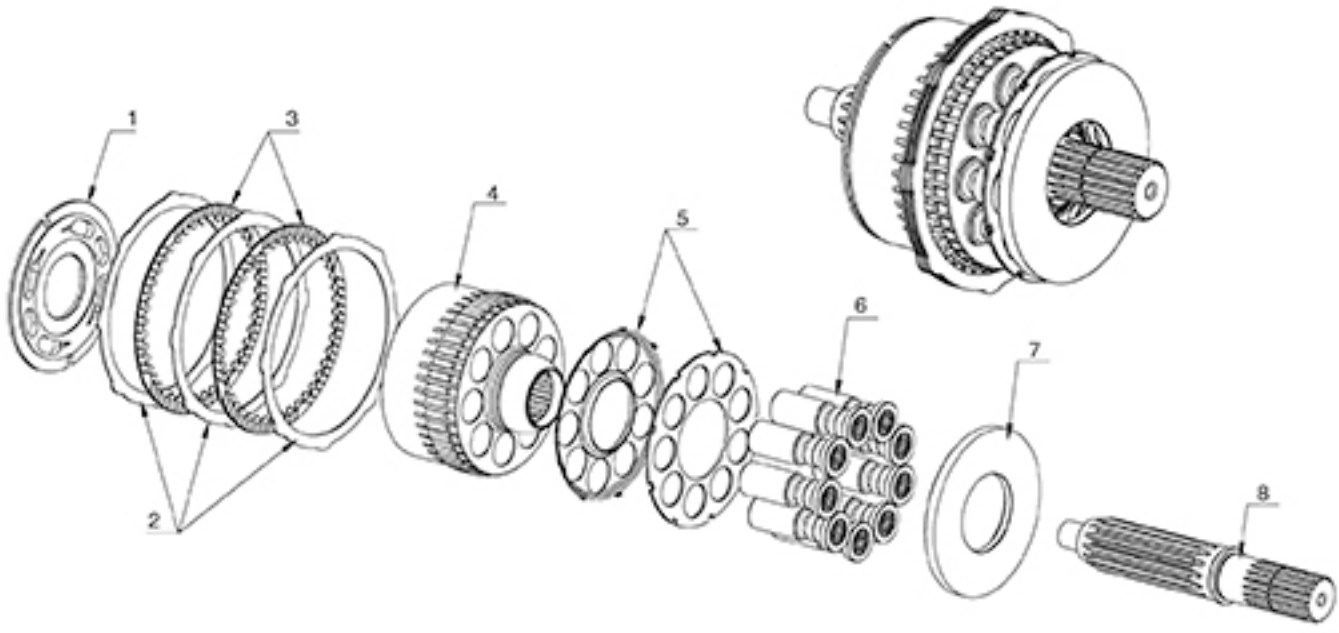

روت ماشین

نماینده انحصاری **HANDOK HYDRAULIC**

www.Root-machine.com MADE IN KOREA

تهران، سه راه آذری، مجتمع کانرپیلار، زیر همکف، پلاک ۴۳ تلفن: ۶۶۶۳۸۹۴۶ - ۶۶۶۹۹۵۹۹

HMV110/160 (PC200-6/7 PC300-6/7)

برای دریافت CD کاتالوگ و فیلم آموزشی هاندوک به صورت رایگان با ما تماس بگیرید.

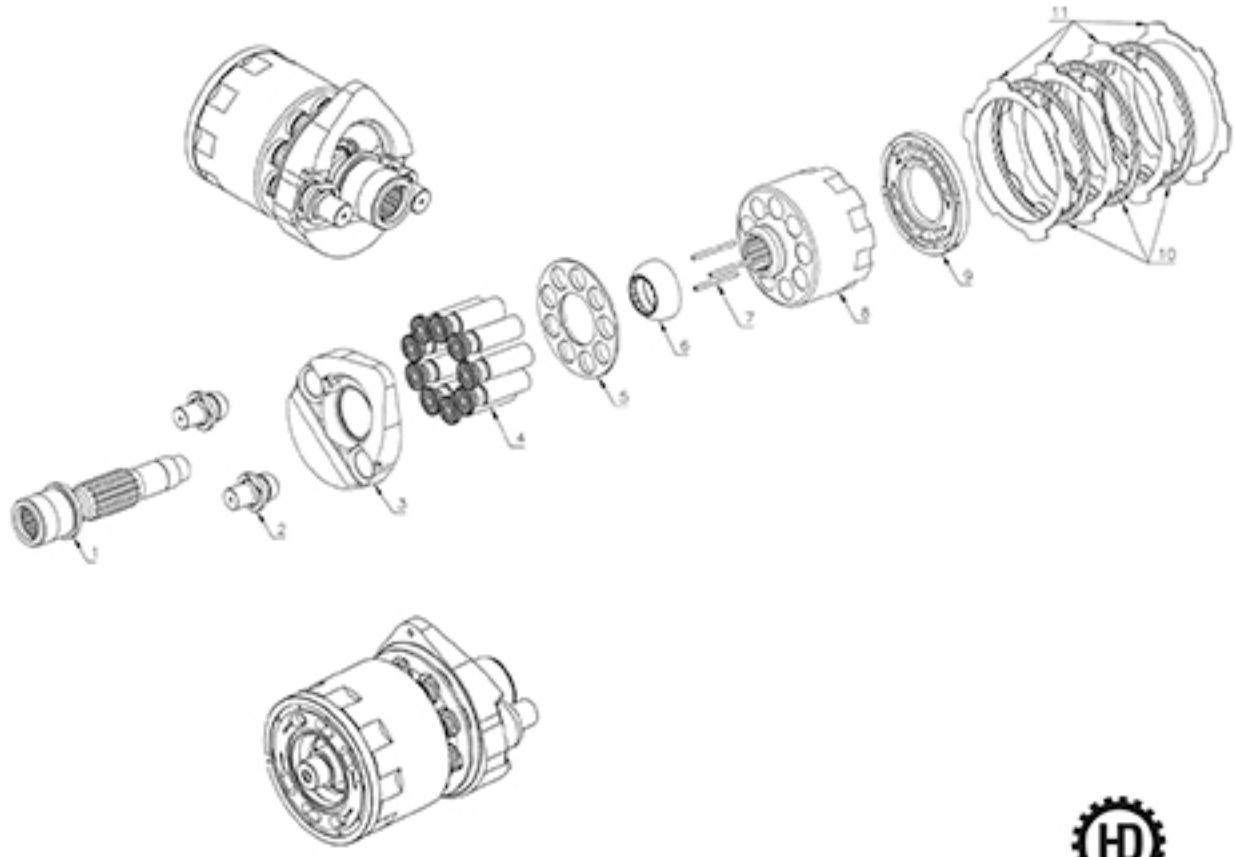

روت ماشین

نماینده انحصاری **HANDOK HYDRAULIC**

www.Root-machine.com MADE IN KOREA

تهران، سه راه آذری، مجتمع کارپیلار، زیر همکف، پلاک ۴۳ تلفن: ۶۶۶۳۸۹۴۶ - ۶۶۶۹۹۵۹۹

M2X Series

برای دریافت CD کاتالوگ و فیلم آموزشی هاندوک به صورت رایگان با ما تماس بگیرید.

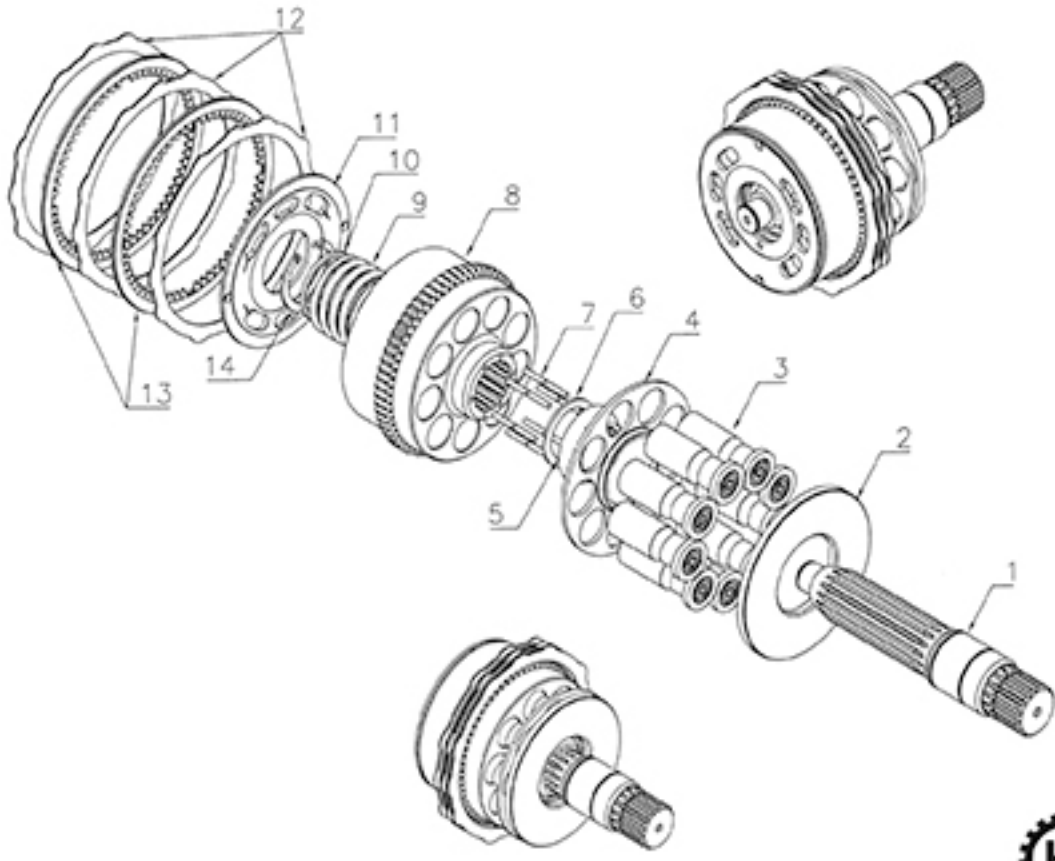

روت ماشین

نماینده انحصاری **HANDOK HYDRAULIC**

www.Root-machine.com MADE IN KOREA

تهران، سه راه آذری، مجتمع کارپیلار، زیر همکف، پلاک ۴۳ تلفن: ۶۶۶۳۸۹۴۶ - ۶۶۶۹۹۵۹۹

Regulator Type For YT2K

برای دریافت CD کاتالوگ و فیلم آموزشی هاندوک به صورت رایگان با ما تماس بگیرید.

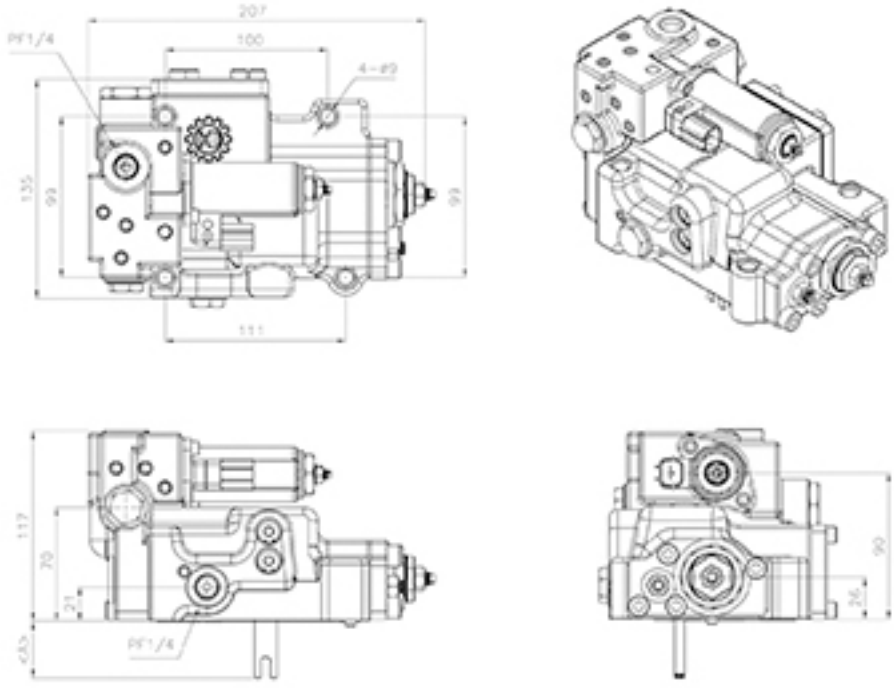

STANDARD DIMENTIONS

(mm)

MODEL	A
HDV63	22
HDV112	36
HDV140&180	57
HSV160 & 200	66

MODEL	A
HSV80	40.5
HSV140	48
HSV280	75.7
HSV160DP11 & 200DP11	

روت ماشین
نماینده انحصاری HANDOK HYDRAULIC
www.Root-machine.com MADE IN KOREA
تهران، سه راه آذری، مجتمع کارپیلار، زیر همکف، پلاک ۴۳ تلفن: ۶۶۶۳۸۹۴۶ - ۶۶۶۹۹۵۹۹

Regulator Type For NH00

برای دریافت CD کاتالوگ و فیلم آموزشی هاندوک به صورت رایگان با ما تماس بگیرید.

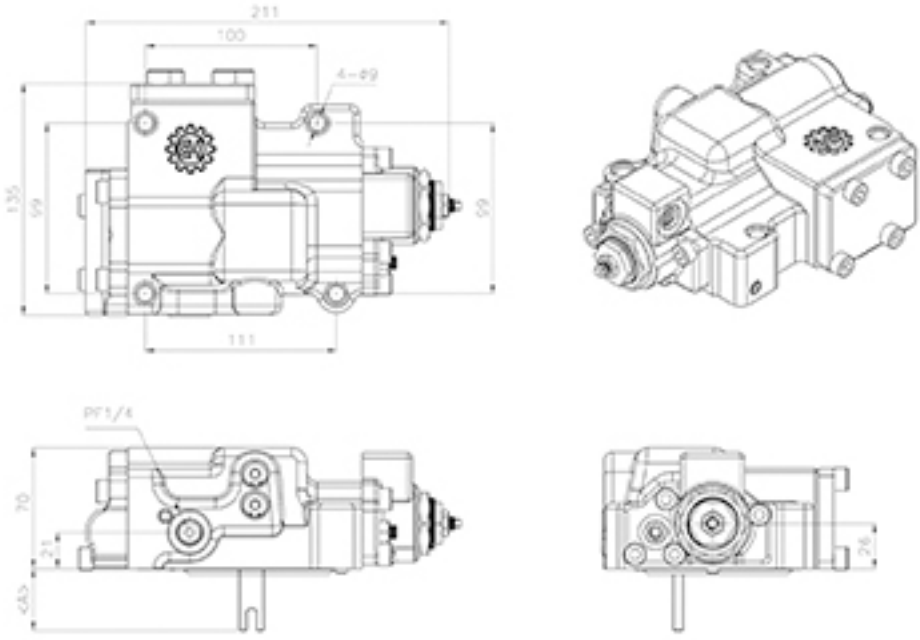

STANDARD DIMENTIONS

(mm)

MODEL	A
HDV03	22
HDV112	36
HDV140&180	57
HSV160 & 200	66

MODEL	A
HSV80	40.5
HSV140	48
HDV280	75.7
HSV1600H91 & 2000H91	

روت ماشین
نماینده انحصاری HANDOK HYDRAULIC
www.Root-machine.com MADE IN KOREA
تهران، سه راه آذری، مجتمع کارپیلار، زیر همکف، پلاک ۴۳ تلفن: ۶۶۶۳۸۹۴۶ - ۶۶۶۹۹۵۹۹

Regulator Type For 9Y00 (Front)

برای دریافت CD کاتالوگ و فیلم آموزشی هاندوک به صورت رایگان با ما تماس بگیرید.

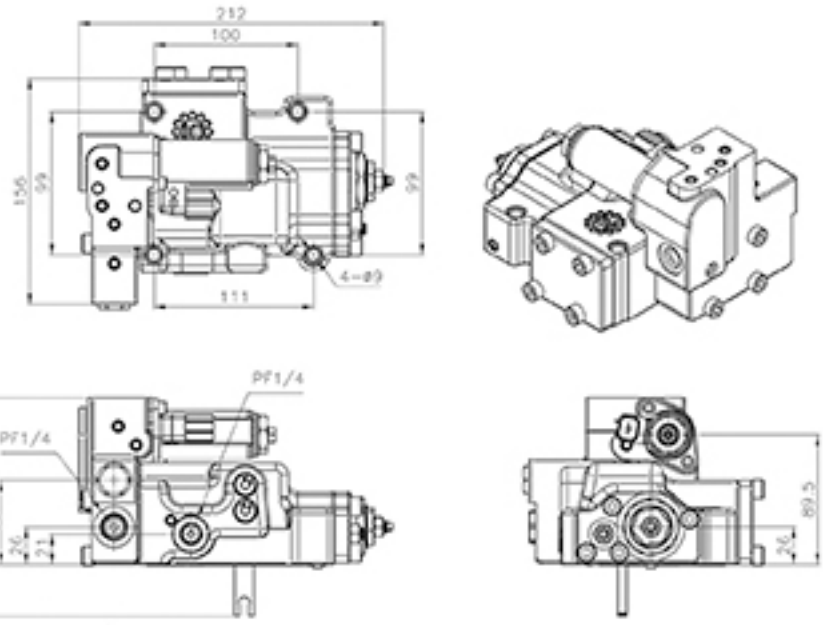

STANDARD DIMENTIONS

(mm)

MODEL	A
H3V63	22
H3V112	36
H3V140&180	57
H5V160 & 200	66

MODEL	A
H5V90	40.5
H5V140	48
H3V280	75.7
H5V1500PH & 2000PH	

روت ماشین
HANDOK HYDRAULIC نماینده انحصاری
韓獨油壓
www.Root-machine.com MADE IN KOREA
تهران، سه راه آذری، مجتمع کاترپیلار، زیر همکف، پلاک ۴۳ تلفن: ۶۶۶۳۸۹۴۶ - ۶۶۶۹۹۵۹۹

Regulator Type For HPVO102&HPVO118

برای دریافت CD کاتالوگ و فیلم آموزشی هاندوک به صورت رایگان با ما تماس بگیرید.

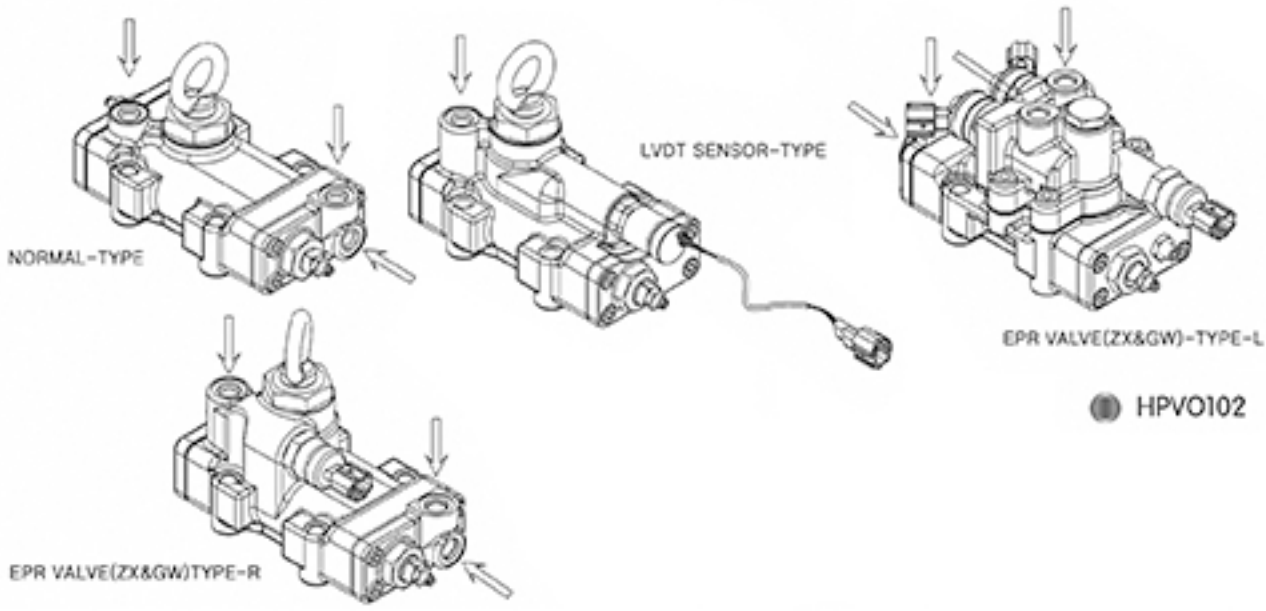

HPVO102

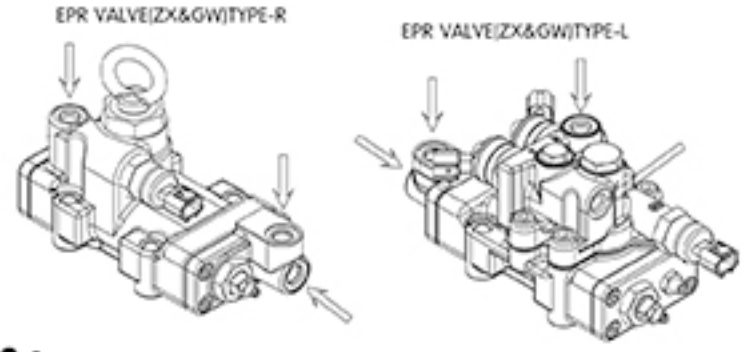

HPVO118

روت ماشین
نماینده انحصاری HANDOK HYDRAULIC
www.Root-machine.com MADE IN KOREA
تهران، سه راه آذری، مجتمع کارپیلار، زیر همکف، پلاک ۴۳ تلفن: ۶۶۶۳۸۹۴۶ - ۶۶۶۹۹۵۹۹

قیمت های جدیـــد

کیـــت جک بـاکت	KOMATSU PC200 - 2
کیـــت جک استیک	KOMATSU PC200 - 2
کیـــت جک بالابر	KOMATSU PC200 - 2
کیـــت پمپ هیدرولیک	KOMATSU PC200 - 2
کیـــت پمپ گردون	KOMATSU PC200 - 2
کیـــت پمپ حرکت	KOMATSU PC200 - 2
کیـــت دسته لـیور کامل	KOMATSU PC200 - 2
کیت شیر کنترل	KOMATSU PC200 - 2
کیـــت جک بـاکت	KOMATSU PC200 - 5
کیـــت جک استیک	KOMATSU PC200 - 5
کیـــت جک بالابر	KOMATSU PC200 - 5
کیـــت پمپ هیدرولیک	KOMATSU PC200 - 5
کیـــت پمپ گردون	KOMATSU PC200 - 5
کیـــت پمپ حرکت	KOMATSU PC200 - 5
کیـــت دسته لـیور کامل	KOMATSU PC200 - 5
کیت شیر کنترل	KOMATSU PC200 - 5
کیـــت جک بـاکت	KOMATSU PC220 - 7
کیـــت جک استیک	KOMATSU PC220 - 7
کیـــت جک بالابر	KOMATSU PC220 - 7
کیـــت پمپ هیدرولیک	KOMATSU PC220 - 7
کیـــت پمپ گردون	KOMATSU PC220 - 7

کیـــت پمپ حرکت	KOMATSU PC220 - 7
کیـــت دسته لـیور کامل	KOMATSU PC220 - 7
کیت شیر کنترل	KOMATSU PC220 - 7
کیـــت جک بـاکت	KOMATSU PC300 - 7
کیـــت جک استیک	KOMATSU PC300 - 7
کیـــت جک بالابر	KOMATSU PC300 - 7
کیـــت پمپ هیدرولیک	KOMATSU PC300 - 7
کیـــت پمپ گردون	KOMATSU PC300 - 7
کیـــت پمپ حرکت	KOMATSU PC300 - 7
کیـــت دسته لـیور کامل	KOMATSU PC300 - 7
کیت شیر کنترل	KOMATSU PC300 - 7
کیـــت جک بـاکت	KOMATSU PC400 - 7
کیـــت جک استیک	KOMATSU PC400 - 7
کیـــت جک بالابر	KOMATSU PC400 - 7
کیـــت پمپ هیدرولیک	KOMATSU PC400 - 7
کیـــت پمپ گردون	KOMATSU PC400 - 7
کیـــت پمپ حرکت	KOMATSU PC400 - 7
کیـــت دسته لـیور کامل	KOMATSU PC400 - 7
کیت شیر کنترل	KOMATSU PC400 - 7

YBS®

روت ماشیـن

نماینده انحصاری سیل کیت های **YBS** کره جنوبی در ایران

www.Root-machine.com

تهران، سـه راه آذری، مـجتـمع کاترپیلار، زیـر هـمکف، پـلاک ۴۳ **تلفن: ۶۶۶ ۳۸ ۹۴۶ - ۶۶۶ ۹۹ ۵۹۹**

قیمت های جدیـــد

کیـــت جک باکت	HITACHI ZX200
کیـــت جک استیک	HITACHI ZX200
کیـــت جک بالابر	HITACHI ZX200
کیـــت پمپ هیدرولیک	HITACHI ZX200
کیـــت پمپ گردون	HITACHI ZX200
کیـــت پمپ حرکت	HITACHI ZX200
کیـــت دسته لـــیور کامل	HITACHI ZX200
کیت شیر کنترل	HITACHI ZX200
کیـــت جک باکت	HITACHI ZX240
کیـــت جک استیک	HITACHI ZX240
کیـــت جک بالابر	HITACHI ZX240
کیـــت پمپ هیدرولیک	HITACHI ZX240
کیـــت پمپ گردون	HITACHI ZX240
کیـــت پمپ حرکت	HITACHI ZX240
کیـــت دسته لـــیور کامل	HITACHI ZX240
کیت شیر کنترل	HITACHI ZX240
کیـــت جک باکت	HITACHI ZX470
کیـــت جک استیک	HITACHI ZX470
کیـــت جک بالابر	HITACHI ZX470
کیـــت پمپ هیدرولیک	HITACHI ZX470
کیـــت پمپ گردون	HITACHI ZX470

کیـــت پمپ حرکت	HITACHI ZX470
کیـــت دسته لـــیور کامل	HITACHI ZX470
کیت شیر کنترل	HITACHI ZX470
کیـــت جک باکت	HITACHI EX300
کیـــت جک استیک	HITACHI EX300
کیـــت جک بالابر	HITACHI EX300
کیـــت پمپ هیدرولیک	HITACHI EX300
کیـــت پمپ گردون	HITACHI EX300
کیـــت پمپ حرکت	HITACHI EX300
کیـــت دسته لـــیور کامل	HITACHI EX300
کیت شیر کنترل	HITACHI EX300
کیـــت جک باکت	NEW HOLLAND E215
کیـــت جک استیک	NEW HOLLAND E215
کیـــت جک بالابر	NEW HOLLAND E215
کیـــت پمپ هیدرولیک	NEW HOLLAND E215
کیـــت پمپ گردون	NEW HOLLAND E215
کیـــت پمپ حرکت	NEW HOLLAND E215
کیـــت دسته لـــیور کامل	NEW HOLLAND E215
کیت شیر کنترل	NEW HOLLAND E215

YBS®

روت ماشیـن

نماینده انحصاری سیل‌کیت های **YBS** کره جنوبی در ایران

www.Root-machine.com

تهران، سه راه آذری، مجتمع کاترپیلار، زیر همکف، پلاک ۴۳ تلفن: ۶۶۶ ۳۸ ۹۴۶ - ۶۶۶ ۹۹ ۵۹۹

قیمت های جدیـــد

کیـــت جک باکت	VOLVO EC210
کیـــت جک استیک	VOLVO EC210
کیـــت جک بالابر	VOLVO EC210
کیـــت پمپ هیدرولیک	VOLVO EC210
کیـــت پمپ گردون	VOLVO EC210
کیـــت پمپ حرکت	VOLVO EC210
کیـــت دسته لـــیور کامل	VOLVO EC210
کیت شیر کنترل	VOLVO EC210
کیـــت جک باکت	VOLVO EC240
کیـــت جک استیک	VOLVO EC240
کیـــت جک بالابر	VOLVO EC240
کیـــت پمپ هیدرولیک	VOLVO EC240
کیـــت پمپ گردون	VOLVO EC240
کیـــت پمپ حرکت	VOLVO EC240
کیـــت دسته لـــیور کامل	VOLVO EC240
کیت شیر کنترل	VOLVO EC240
کیـــت جک باکت	VOLVO EC360
کیـــت جک استیک	VOLVO EC360
کیـــت جک بالابر	VOLVO EC360
کیـــت پمپ هیدرولیک	VOLVO EC360
کیـــت پمپ گردون	VOLVO EC360

کیـــت پمپ حرکت	VOLVO EC360
کیـــت دسته لـــیور کامل	VOLVO EC360
کیت شیر کنترل	VOLVO EC360
کیـــت جک باکت	VOLVO EC460
کیـــت جک استیک	VOLVO EC460
کیـــت جک بالابر	VOLVO EC460
کیـــت پمپ هیدرولیک	VOLVO EC460
کیـــت پمپ گردون	VOLVO EC460
کیـــت پمپ حرکت	VOLVO EC460
کیـــت دسته لـــیور کامل	VOLVO EC460
کیت شیر کنترل	VOLVO EC460

YBS®

روت ماشین

نماینده انحصاری سیل‌کیت های **YBS** کره جنوبی در ایران

www.Root-machine.com

تهران، سه راه آذری، مجتمع کاترپیلار، زیر همکف، پلاک ۴۳ تلفن: ۶۶۶۳۸۹۴۶ - ۶۶۶۹۹۵۹۹

قیمت های جدیـــد

کیـــت جک بـاکت	DOOSAN SOLAR 230
کیـــت جک استیک	DOOSAN SOLAR 230
کیـــت جک بالابر	DOOSAN SOLAR 230
کیـــت پمپ هیدرولیک	DOOSAN SOLAR 230
کیـــت پمپ گردون	DOOSAN SOLAR 230
کیـــت پمپ حرکت	DOOSAN SOLAR 230
کیـــت دسته لـبور کامل	DOOSAN SOLAR 230
کیت شبر کنترل	DOOSAN SOLAR 230
کیـــت جک بـاکت	DOOSAN SOLAR 300
کیـــت جک استیک	DOOSAN SOLAR 300
کیـــت جک بالابر	DOOSAN SOLAR 300
کیـــت پمپ هیدرولیک	DOOSAN SOLAR 300
کیـــت پمپ گردون	DOOSAN SOLAR 300
کیـــت پمپ حرکت	DOOSAN SOLAR 300
کیـــت دسته لـبور کامل	DOOSAN SOLAR 300
کیت شبر کنترل	DOOSAN SOLAR 300
کیـــت جک بـاکت	DOOSAN DX230
کیـــت جک استیک	DOOSAN DX230
کیـــت جک بالابر	DOOSAN DX230
کیـــت پمپ هیدرولیک	DOOSAN DX230
کیـــت پمپ گردون	DOOSAN DX230

کیـــت پمپ حرکت	DOOSAN DX230
کیـــت دسته لـبور کامل	DOOSAN DX230
کیت شبر کنترل	DOOSAN DX230
کیـــت جک بـاکت	DOOSAN DX300
کیـــت جک استیک	DOOSAN DX300
کیـــت جک بالابر	DOOSAN DX300
کیـــت پمپ هیدرولیک	DOOSAN DX300
کیـــت پمپ گردون	DOOSAN DX300
کیـــت پمپ حرکت	DOOSAN DX300
کیـــت دسته لـبور کامل	DOOSAN DX300
کیت شبر کنترل	DOOSAN DX300
کیـــت جک بـاکت	DOOSAN SOLAR 185
کیـــت جک استیک	DOOSAN SOLAR 185
کیـــت جک بالابر	DOOSAN SOLAR 185
کیـــت پمپ هیدرولیک	DOOSAN SOLAR 185
کیـــت پمپ گردون	DOOSAN SOLAR 185
کیـــت پمپ حرکت	DOOSAN SOLAR 185
کیـــت دسته لـبور کامل	DOOSAN SOLAR 185
کیت شبر کنترل	DOOSAN SOLAR 185

YBS®

روت ماشیـن

نماینده انحصاری سیل‌کیت های **YBS** کره جنوبی در ایران

www.Root-machine.com

تهران، سه راه آذری، مجتمع کاترپیلار، زیر همکف، پلاک ۴۳ تلفن: ۶۶۶۳۸۹۴۶ - ۶۶۶۹۹۵۹۹

قیمت های جدیـــد

کیـــت جک باکت	HYUNDAI R210
کیـــت جک استیک	HYUNDAI R210
کیـــت جک بالابر	HYUNDAI R210
کیـــت پمپ هیدرولیک	HYUNDAI R210
کیـــت پمپ گردون	HYUNDAI R210
کیـــت پمپ حرکت	HYUNDAI R210
کیـــت دسته لـــیور کامل	HYUNDAI R210
کیت شیر کنترل	HYUNDAI R210
کیـــت جک باکت	HYUNDAI R320
کیـــت جک استیک	HYUNDAI R320
کیـــت جک بالابر	HYUNDAI R320
کیـــت پمپ هیدرولیک	HYUNDAI R320
کیـــت پمپ گردون	HYUNDAI R320
کیـــت پمپ حرکت	HYUNDAI R320
کیـــت دسته لـــیور کامل	HYUNDAI R320
کیت شیر کنترل	HYUNDAI R320
کیـــت جک باکت	HYUNDAI R500
کیـــت جک استیک	HYUNDAI R500
کیـــت جک بالابر	HYUNDAI R500
کیـــت پمپ هیدرولیک	HYUNDAI R500
کیـــت پمپ گردون	HYUNDAI R500

کیـــت پمپ حرکت	HYUNDAI R500
کیـــت دسته لـــیور کامل	HYUNDAI R500
کیت شیر کنترل	HYUNDAI R500
کیـــت جک باکت	HYUNDAI R170
کیـــت جک استیک	HYUNDAI R170
کیـــت جک بالابر	HYUNDAI R170
کیـــت پمپ هیدرولیک	HYUNDAI R170
کیـــت پمپ گردون	HYUNDAI R170
کیـــت پمپ حرکت	HYUNDAI R170
کیـــت دسته لـــیور کامل	HYUNDAI R170
کیت شیر کنترل	HYUNDAI R170

روت ماشیـن

نماینده انحصاری سیل‌کیت های **YBS** کره جنوبی در ایران

www.Root-machine.com

تهران، سه راه آذری، مجتمع کاترپیلار، زیر همکف، پلاک ۴۳ تلفن: ۶۶۶۳۸۹۴۶ - ۶۶۶۹۹۵۹۹

قیمت های جدیـــد

لاستیک دیافراگم چکش هیدرولیک	**MSB 20G**
کیت چکش هیدرولیک	**MSB 20G**
لاستیک دیافراگم چکش هیدرولیک	**MS 35AT**
کیت چکش هیدرولیک	**MS 35AT**
لاستیک دیافراگم چکش هیدرولیک	**MS 600**
کیت چکش هیدرولیک	**MS 600**
لاستیک دیافراگم چکش هیدرولیک	**SOOSAN 121**
کیت چکش هیدرولیک	**SOOSAN 121**
لاستیک دیافراگم چکش هیدرولیک	**SOOSAN 80**
کیت چکش هیدرولیک	**SOOSAN 80**
لاستیک دیافراگم چکش هیدرولیک	**SOOSAN 71**
کیت چکش هیدرولیک	**SOOSAN 71**
لاستیک دیافراگم چکش هیدرولیک	**SAGA 300**
کیت چکش هیدرولیک	**SAGA 300**
لاستیک دیافراگم چکش هیدرولیک	**DAEMO 230**
کیت چکش هیدرولیک	**DAEMO 230**
لاستیک دیافراگم چکش هیدرولیک	**FURUKAWA F45**
کیت چکش هیدرولیک	**FURUKAWA F45**

لاستیک دیافراگم چکش هیدرولیک	**FURUKAWA F35**
کیت چکش هیدرولیک	**FURUKAWA F35**
لاستیک دیافراگم چکش هیدرولیک	**FURUKAWA F22**
کیت چکش هیدرولیک	**FURUKAWA F22**

روت ماشین

YBS

نماینده انحصاری سیل کیت های **YBS** کره جنوبی در ایران

www.Root-machine.com

تهران، سه راه آذری، مجتمع کاترپیلار، زیر همکف، پلاک ۴۳ تلفن: ۶۶۶۳۸۹۴۶ - ۶۶۶۹۹۵۹۹

pewag

WORLD'S STRONGEST CHAIN

زنجیر محافظ لاستیک

برای انواع ماشین آلات معدنی و راهسازی
از کوچکترین تا بزرگترین سایز
فقط در((اتریش)) تولید می شود

مراقب باشید !
زنجیرهای
محافظ لاستیک
غیر اصلی را
به نام تولید
pewag
اتریش
به شما
نفروشند

فروش
زنجیرهای
محافظ لاستیک
تولید
pewag
اتریش
فقط در
مرکز فروش
شرکت
پرشین تراک
۸۸۸۲۱۴۰۰

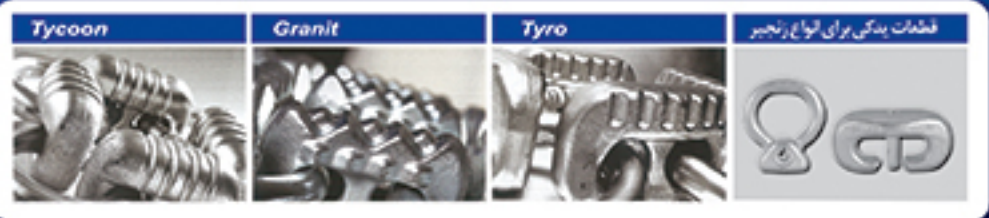

پرشین تراک نمایندگی فروش تولیدات PEWAG اتریش در ایران

تهران، تقاطع بهار و سمیه، شماره ۱۲۰ (ساختمان بهار)، طبقه سوم، واحد۱۱ صندوق پستی: ۳۵۷۳-۱۵۸۷۵

تلفن: ۸۸۸۳۲۴۷۸ - ۸۸۸۲۱۴۰۰ فاکس: ۸۸۸۳۹۶۳۶

E-MAIL: persian_track@yahoo.com

آریان توربو

تهران، سه راه آذری، خیابان قزوین، پلاک ۱۲۳۸

تلفن: ۵۵ ۷۳ ۶۷ ۴۷ - ۵۵ ۷۰ ۷۹ ۹۹ (۰۲۱) ۰۹۱۲ ۴۱۵ ۵۱ ۸۳ نظری ۰۹۱۲ ۲۱۱ ۳۱ ۸۸ دورباش

فروش و تعمیر انواع سوپرشارژهای ماشین آلات راهسازی، صنعتی، معدنی، دریایی، کشاورزی، اتوبوس، کامیون، کامیونت و ...

www.arianturbo.com arianturbo@mail.com

KOMATSU Garrett Schwitzer CATERPILLAR HOLSET K&K

ARIAN

55707999 55736747

TURBOCHARGER

هیدروشیلنگ عسگری

ساخت و فروش کلیه شیلنگهای ماشین آلات راهسازی و معدنی حتی با ارائه شماره فنی
کاترپیلار - کوماتسو - ولو - لیبهر و غلطک CA25

تهران، سه راه آذری، آیت الله سعیدی، نرسیده به میدان بوتان، پشت درمانگاه مشیری، پلاک ۲۶
تلفن : ۶۶۶ ۵۳ ۶۴۴ - ۶۶۶ ۱۸ ۱۰۳ همراه : ۰۹۱۲ - ۳۴۰ ۸۸ ۴۸

بازرگانی ایران توربو

واردات و فروش قطعات یدکی ماشین آلات راهسازی/قبول واردات کالا

دفتر مرکزی: تهران، خیابان قزوین، بعد از پل امامزاده معصوم، کوچه پمپ بنزین، پلاک ۱۹

تلفن: ۵۵ ۷۰ ۸۳ ۰۹ - ۰۲۱ فکس: ۵۵ ۱۴۰ ۹۱۱ - ۰۲۱

شرکت کامند

شماره ثبت ۱۰۰۰۶۰

واردکننده قطعات یدکی ماشین آلات راهسازی، ساختمانی، معدنی و دریایی/ مشاوره در خرید، حمل و ترخیص

قطعات یدکی لودرهای چینی / گیربکسهای برقی (ZF (200-180

انواع پمپهای هیدرولیک PERMCO چرخهای MERITOR & LG

تهران، ابتدای جاده ساوه، مجتمع تجاری ربیعی‌طبقه دوم، واحد۹۳

تلفن: ۶۶ ۲۸۸ ۱۱۰ - ۶۶ ۲۸۸ ۱۰۹ - ۶۶ ۲۸ ۶۰ ۳۲

www.commandco.biz info@commandco.biz

سامانه پیامک: ۳۰۰۰۵۷۱۱۱۰۰۰۱۰

ZF

LiuGong SDLG XCMG LONKING CHANGLIN SEM YUTONG KOBELCO XGMA ADVANCE

بازرگانی بازیار

تلفن: ۴۵۴ ۳۲ ۶۶۶ (۰۲۱) – ۹۱۷ ۴۳ ۶۶۶ (۰۲۱) فکس: ۹۲۱ ۴۳ ۶۶۶ (۰۲۱) ۰۹۱۲ ۱۰۳ ۹۸ ۸۲ بازیار ۰۹۱۲ – ۲۴۸۴۸۳۶ فاضلی
تهران، خیابان ۴۵ متری زرند، نرسیده به سه راه آذری، جنب مرکز تجاری آریا، پلاک ۲۲۱

Ring Bush / Lower Bush

Seal Kit

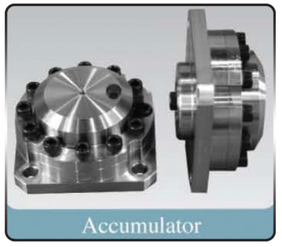
Accumulator

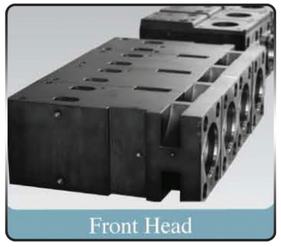
Front Head

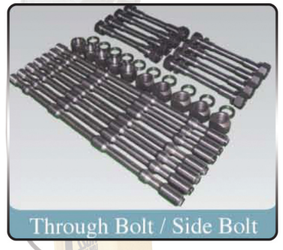
Through Bolt / Side Bolt

Diaphragm

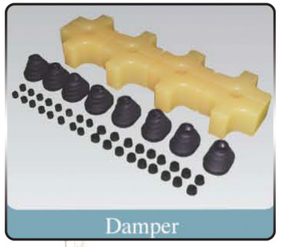
Damper

Piston

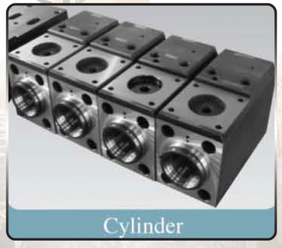
Cylinder

Rod (Moil, H-Wedge, Blunt)

Rod Pin / Stop Pin

Valve Set

0912 - 103 9882
0912 - 248 4836

HANDOK HYDRAULIC NPK MSB FRD SOOSAN SEWOO

واردات چکشهای هیدرولیکی و قطعات یدکی انواع چکش و بیلهای مکانیکی کوماتسو

Hydraulic Breaker | Import | Spare Parts | Technical Advice

اتـاق سازی و نقاشی صنعتگر

تهران، سه‌راه آذری، ۴۵ متری زرند، جنب بانک ملت، گاراژ خیـبر، پلاک ۴۷
تلفن: ۸۵ ۷۳ ۲۸ ۶۶ (۰۲۱) فکس: ۶۲۸ ۲۵ ۶۶۶ (۰۲۱) همراه: ۲۶ ۴۹ ۲۰۲ - ۰۹۱۲

سازنده انواع اتاقهای ماشین آلات راهسازی، معدنی، کشاورزی و انواع جرثقیل طبق نمونه و نقشه/ تعمیر و بازسازی انواع اتاقهای ماشین آلات راهسازی و معدنی/ ساخت انواع قطعات بدنه و قطعات ناپـاب بـدنـه طبق نقشه و نمونه
طـراحـی انـواع اتـاق جـهـت ماشـیـن آلات راهسـازی وارد شـده بـدون اتـاق
ضمناً به اطلاع مشتریان محترم می رساند تعمیر و بازسازی در اقصی نقاط کشور پذیرفته می شود.

سریعترین زمان/ ارزانترین قیمت / بـالاتـریـن کیفیت

کابین ساخته شده بلدوزر

کابین لودر کومانسو WA600 قبل از بازسازی

کابین لودر کومانسو WA600 بعد از بازسازی

بدنه کامل سمت راننده بیل مکانیکی کومانسو

کابیـن ساخته شده لودر کاترپیلار

کابیـن ساخته شده بیل مکانیکی کاترپیلار

Cialan Pump

maziarziarani@yahoo.com

(مازیار محمدی زیارانی)

سیالان پمپ

تهیه و توزیع کلیه لوازم پمپ های انژکتور ماشین آلات راهسازی،سنگین و ...

DISA · ZEXEL · BOSCH · DELPHI · DETROIT DIESEL

تهران، خیابان قزوین، خیابان حدادی(عسگری شمالی)، پلاک ۳۷

تلفن: ۰۳۷۰ ۱۴ ۵۵ - ۴۰ ۱۸ ۱۴ ۵۵ همراه:۰۹۱۲-۶۴۰ ۲۵ ۶۲

HEPCO KOMATSU DEUTZ CATERPILLAR Mercedes-Benz GM VOLVO

کوماتسو / کامینز

اکرامی	روی جلد
پوریا کامیونز	۲۳
اکباتان	۱۸۸ و ۱۸۹
قاطر کوماتسو	۲۸
ترکش یدک	۳۰ و ۳۱
قائم کوماتسو	۴۹
پارس دیزل	۵۰ و ۵۱
تامین راه آریا	۶۰ الی ۶۲
محور	۶۹
دیزل راه کامیونز	۷۵
برادران کاظمی	۷۷ الی ۷۹
محور یدک	۹۴
آسیا تجارت غرب	۱۳۶
سما کار	۱۴۶
برادران	۱۸۳
پارت لند	۱۸۶ و ۱۸۷
ایران کوماتسو	۱۴۱
فروشگاه مقدم	۱۵۷
پیشرو دیزل	۱۶۴
تراک دیزل	۱۶۷

کاترپیلار

موتورکت	۳
راه آوران	۶۶ و ۶۷
تامین کت	۱۳۱
گیلان لودر	۱۳۵
ماشین راه	داخل پشت جلد

هیوندای / دوسان

زرین قطعه	۱۶۲ و ۱۶۳
ایران میتسوبیشی	۴۰ و ۴۱
ایران تراک	۴۷
سرویس ماشین	۶۸
پرشین راه	۱۶۸
فرادید راه	۱۴۸
فروشگاه داوودان	۱۵۰ و ۱۵۱

میتسوبیشی

ایران میتسوبیشی	۴۰ و ۴۱
فروشگاه داوودان	۱۵۰ و ۱۵۱

ولو / هیکو / دوبتس

سدید راه پارت	۱۷۵
پشا موتور	۱
آریا وی	۱۹۲
راه ساز ماشین	۸
ولوو سنتر	۱۰
تامین ولو	۱۴ و ۱۵
دز یدک	۱۸ و ۱۹
ایران هیکو	۲۴ و ۲۵
دیزل هیکو	۳۵ الی ۳۹
همراه یدک	۷۶
آذر دوبتس	۸۶ و ۸۸
نوبل	۱۳۸ و ۱۳۹
ایران راه ولو راه	۱۸۰ و ۱۸۱
سوپر دوبتس	۱۹۰ و ۱۹۱

سایر قطعات و خدمات

جهان لنت	۲۹
جک سازی راهسازان	۷۰
بلبرینگ پارسا	۷۲
گیربکس های آلیسون	۸۹
شیمی کار	۹۱
مبنا صنعت	۹۲
هیدرو شیلنگ عسگری	۱۲۳
بازرگانی ایران توربو	۱۲۴
اتاق سازی صنعتگر	۱۲۸
راهسازان ماشین	۱۳۴
تهران گیربکس	۱۳۷
میثاق انژکتور	۱۷۳
فروشگاه بدری	۱۷۷
جرثقیل STS	داخل پشت جلد

لودر چینی

مودت	۱۶
تکنو پارت	۱۷
مگا پارت	۹۳

گریدر

تکنیک صنعت	۲۷
موتورکت	۳
محور یدک	۹۴
تهران گریدر	۱۵۳

زیربندی

HP.US	۴ و ۵
اکرامی	۶
مزیدی	۱۱
راهساز یدک	۲۱ و ۲۲
یدک ماشین	۲۴
فرهاد یدک	۴۲
BYG	۶۳
MTM	۶۴
بازرگانی موافقی	۱۸۴ و ۱۸۵
تکنو راهساز	داخل لت
DCF	۸۰ و ۸۱
JSB	۸۲ الی ۸۵
تکنو تامین	۱۳۲
راشا یدک	۱۴۲ و ۱۴۳
کیان راه ماشین	۱۷۰
سهند راهان	۱۷۸ و ۱۷۹

هیدرولیک

کوماتسو سنتر	۲
موتور کت	۳
پارسه یدک	۳۳
هیدرولیک دانشور	۴۴ و ۴۵
فرا هیدرولیک	۵۲ الی ۵۷
دنیای هیدرولیک مسعود	۷۷
هیدرولیک تکاوند	۹۰
HANDOK	۹۶ الی ۱۱۴
هیدرولیک ۱۱۰	۱۲۳
ماهان هیدرولیک	۱۳۷
هیدرولیک تک	۱۵۵

گیربکس ZF

ایران تراک	۴۸
خانه گیربکس	۷۴
کاسند	۱۲۵
فروشگاه داوودان	۱۵۱

فنات آلیس / ویوهند / ZF

یدک آلیس	۲۲
تبریز لودر	۲۶

پین و بوش دکل

RLC	۱۵۴
MKT	۱۵۶
یدک سازان طوس	۱۷۲

توربو شارژر

آریان توربو	۱۲۲
توتال توربو	۱۵۲

سیل کیت

فیض	۱۲ و ۱۳
ترکش یدک	۳۰ و ۳۱
پارسه یدک	۳۲
آریا پارت	۷۳
YBS	۱۱۵ الی ۱۲۰
ایران راه / ولو راه	۱۸۲

برقی

تکنو استارت دیزل	۱۶۶
ایران سنتر پارتس	۱۷۱
محور استارت	۱۷۴

فیلتر

SAKURA	روی لت
DONALDSON	۵۸
فروشگاه بدری	۱۷۶

انژکتور

انژکتور سانکت	۴۳
سیلان پمپ	۱۲۹

پیچ و مهره

پاکزاد	۱۶۵
LIT-LITE	۵۹

تایر و زنجیر محافظ

پرشین تراک	۱۲۱
تهران تایر	۷۱
CONTINENTAL	۱۶۹

چکش هیدرولیک

اکرامی	۷
بازیار	۱۲۶ و ۱۲۷
ایران تراک	۴۶
محور یدک	۹۵
راهسازان ماشین	۱۴۵

میل لنگ تراشی

ضمانت	۱۵۸ و ۱۵۹

میل لنگ فروشی

پژمان	۱۶۰ و ۱۶۱

انگزوز

عرفانی	۱۳۴
آذر دوبتس	۸۷

تجهیزات معادن

حافر معدن	۱۴۰ و ۱۴۱

اشتراک ۱۰۰٪ رایگان : ۰۲۱۶۶۰۶۶۴۷

پذیرش آگهی : ۰۲۱۶۶۴۳۰۳۸ - ۰۲۱۶۶۵۹۴۰۳۸ (رامین بادپر)

همراه : ۰۹۱۲۵۲۵۱۲۷۰

قطعات یدکی موتورهای دریایی

تامین کت

قطعات یدکی ماشین آلات کاترپیلار و کوماتسو
(دستگاههای قدیم و جدید)
تعمیرات تخصصی انواع ماشین آلات راهسازی
(کاترپیلار و کوماتسو)

تهران، سه راه آذری، ابتدای ۴۵ متری زرند، پاساژ کاترپیلار، طبقه اول
پلاک ۱۸۶

تلفن: ۶۶ ۲۸ ۷۳ ۲۶ (۰۲۱) ۶۶۶ ۸۸ ۹۵۷ (۰۲۱)

۰۹۱۲ ۵۶ ۴۴ ۷۷۸ (محمدجواد جعفری)

تکنـو نـاخـن

تـولـیـدکـنـنـده انـواع ناخـن، کلنـگ، گوشـه و تـیـغـه آلات

فروشنده لوازم یدکی ماشین‌آلات راهسازی چینی :

ZL18 - ZL30 - ZL50 - ZL60 کوبلکـو و دسـتـگاههای حـفاری سـلـمـک

Techno Nakhon

تهران، خیابان قزوین، ترسـیده به دو راهی قیان، روبـروی پارک تهرانـی، پلاک ۱۰۳۶
تلفن: ۹۹ ۷۱ ۷۰ ۵۵ - ۹۸ ۴۶ ۷۴ ۵۵ تلفکس: ۹۷ ۴۶ ۷۴ ۵۵
۵۱۶ ۷۷ ۵۷ ۰۹۱۲ - ۱۵۰۴ ۱۲۵ ۰۹۱۲ جباری

110
Hydraulic Services

Sales & Services Hydraulic Pumps

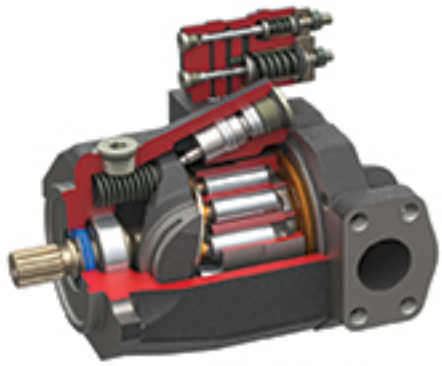

فروشگاه و تعمیرگاه

هیدرولیک ۱۱۰

فروش وتعمیرات تخصصی سیستم های هیدرولیکی
ماشین آلات راهسازی و معدنی

تعمیرگاه: تهران، خیابان قزوین، خیابان شهید میرجلیلی، پلاک ۶۷
تلفن : ۳ - ۹۲ ۶۲ ۴۲ ۵۵ (۰۲۱)

فروشگاه: تهران، خیابان قزوین، خیابان شهید میرجلیلی، پلاک ۷۱
تلفن : ۲ - ۸۱ ۱۵ ۴۱ ۵۵ (۰۲۱) همراه:۷۳ ۶۹ ۳۰۶ - ۰۹۱۲ (صارمی)

Rexroth DENISON Hydraulics Parker VICKERS SAUER DANFOSS

021-55411581 021-55426293 0912-3066973

عرفانی

معتبرترین برند اگزوز در ایران

مرکز فروش قطعات یدکی و اولین تولیدکننده اگزوزهای ماشین‌آلات راهسازی کوماتسو و...
(اصلی - ایرانی - ترک) قبول کلیه سفارشات

کارگاه: تهران، جاده خاوران، شهرک صنعتی خاوران، سایت آهنگران، بلوار کاوه، خیابان ۱۰ شرقی، شماره ۵۲۰۶

دفتر فروش: تهران، ۴۵ متری زرند ایستگاه حسینی، پاساژ راهسازان پلاک ۱۳

تلفن: ۶۶ ۶۰ ۷۸ ۶۳ - ۶۶ ۶۴ ۱۳ ۲۷

۰۹۱۲-۳۴۷ ۶۳ ۷۰ رضا عرفانی

021-66607863
021-66641327
0912-3476370

گیلان لودر

فروش قطعات یدکی ماشین آلات راهسازی و نماینده محصولات موتوری IPD آمریکا

3176 - 3126 - C15 - 3306 - 3406

ایران تجارت

تهران، سه راه آذری، خیابان زرند، داخل گاراژ آریا

تلفن: ۵۵۹ ۸۲ ۶۶۶ (۰۲۱)

فکس: ۵۶۰ ۸۲ ۶۶۶ (۰۲۱)

همراه: ۰۹۱۲ ۱۸۶ ۲۱۶۱

گیلان لودر

تهران، سه راه آذری، خیابان زرند روبروی بانک پارسیان

تلفن: ۶۶۶ ۲۰ ۶۶۲ - ۶۶۶ ۹۱ ۳۳۰ (۰۲۱)

فکس: ۶۶۶ ۹۷ ۲۵۱ (۰۲۱)

همراه: ۰۹۱۲ ۱۱۲ ۹۱ ۰۳

mraliany@yahoo.com

DISTRIBUTO

آسیا تجارت غرب

مرکز پخش کلیه قطعات یدکی ماشین‌آلات راهسازی

تهران، سه راه‌آذری، ابتدای ۴۵ متری زرند، مجتمع تجاری کاترپیلار، بالای همکف، شماره ۱۷۳

تلفن: ۶۶۳۹ ۷۳۴۵ - ۶۶۳۹ ۷۱۷۴ (۰۲۱) ۰۹۲۱ ۲۷۸ ۱۰ ۸۸ - ۰۹۱۲ ۴۵۰ ۳۰۰۴ جواد تاتاری

قطعات موتوری قطعات زیربندی قطعات هیدرولیک قطعات برقی قطعات گیربکس سیستم ترمز قطعات فرمان فیلترجات قطعات توربین قطعات چکش

KOMATSU - HYUNDAI - CATERPILLAR - VOLVO

ASIA TEJARATE GHARB

NO 173. Caterpillar Commercial Complex
Azari Ave. Tehran. Iran

0912 450 3004
021 6639 7174
021 6639 7345

Hydraulic Components & Systems

- Accessories
- Accumulators
- Cartridge Valves
- Coolers
- Cylinders & Rotary Actuators
- Electrohydraulics
- Filtration
- Hose & Fittings
- Power Units
- Pumps & Motors
- Valves & Controls
- Winches

Kawasaki Rexroth Bosch Group

VICKERS SAUER DANFOSS Linde

تعمیر و بازسازی ماشین آلات راهسازی و معدنی : هیدرولیک و موتوری
اعزام مکانیک به کلیه نقاط کشور

کرمان، جاده تهران، پل راه آهن، جنب تالار پالیز، مجتمع ذوالفقار
تلفن: ۲۱۲۷۷۲۹ - ۰۳۴۱
۰۹۱۳ - ۳۴۳ ۹۰۰۵ شهابی

Mahan Hydraulic
0913 343 9005
Service

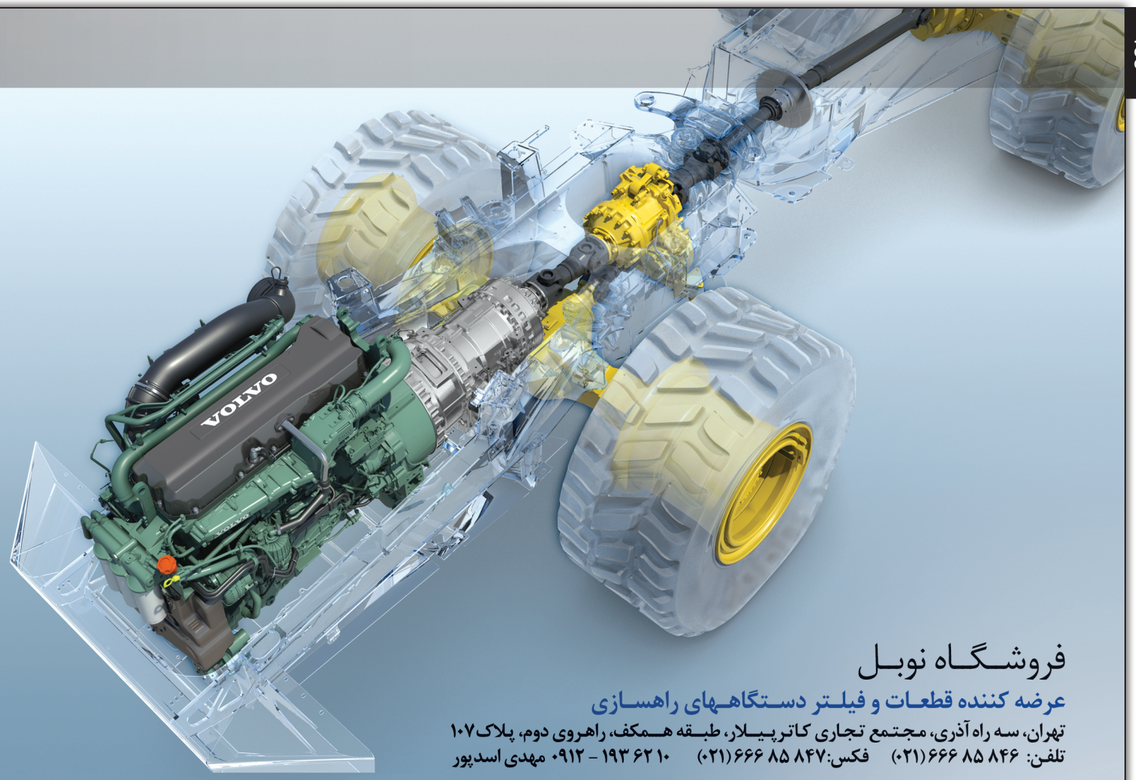

فروشگاه نوبل

عرضه کننده قطعات و فیلتر دستگاههای راهسازی

تهران، سه راه آذری، مجتمع تجاری کاترپیلار، طبقه همکف، راهروی دوم، پلاک ۱۰۷

تلفن: ۸۴۶ ۸۵ ۶۶۶ (۰۲۱) فکس: ۸۴۷ ۸۵ ۶۶۶ (۰۲۱) ۱۰ ۶۲ ۱۹۳ - ۰۹۱۲ مهدی اسدپور

نوبل

HEPCO

VOLVO CONSTRUCTION SPARE PARTS

HEPCO / DEUTZ / PERKINS

تلفن: ۸۴۶ ۸۵ ۶۶۶ (۰۲۱) فکس: ۸۴۷ ۸۵ ۶۶۶ (۰۲۱) ۱۰ ۶۲ ۱۹۳ - ۰۹۱۲ مهدی اسدپور

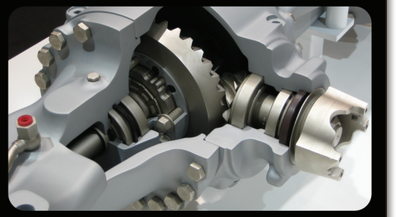

ارائه دهنده تجهیزات معدنی،تونل، سدسازی (شانگ، راد،سرمته،بوش، مته و ...)
و فروش کلیه متعلقات هوای فشرده، واکن دریل های حفاری، چکشهای بادی و هیدرولیک و انواع کمپرسورهای صنعتی و معدنی

مشاور در امور خرید

تلفکس : ۹۹ ۵۷۷ ۶۶۶ (۰۲۱) - ۳۴۸ ۴۸ ۶۶۶ (۰۲۱)

info@haffar-madan.com

۶۰ ۴۸ ۵۱۲ - ۰۹۱۲ حسین صفرنژاد

www.haffar-madan.com

حفار معدن
INGERSOLL-RAND
Atlas Copco
SANDVIK
Atlas Copco
QAS 150
0912 - 512 48 60
(021) 666 48 348 - (021) 666 577 99
www.haffar-madan.com
info@haffar-madan.com
ارائه دهنده تجهیزات معدنی،تونل، سدسازی (شانگ، راد،سرمته،بوش، مته و ...)
مشاور در امور خرید
و فروش کلیه متعلقات هوای فشرده، واگن دریل های حفاری، چکشهای بادی و هیدرولیک و انواع کمپرسورهای صنعتی و معدنی
تهران، خیابان قزوین، نبش ۱۶ متری امیری، پاساژ میلاد قائم، طبقه همکف، ورودی ۴ غربی، پلاک ۲۸۳

Under Carriage & Ground Engaging Tools

55414157-55172737-55172738-55172739

تولید انوع تیغه وگوشه‌های معمولی و فولادی لودر و بلدوزر با ورقهای ضد سایش
تولید/ تهیه و فروش قطعات زیربندی ماشین آلات راهسازی

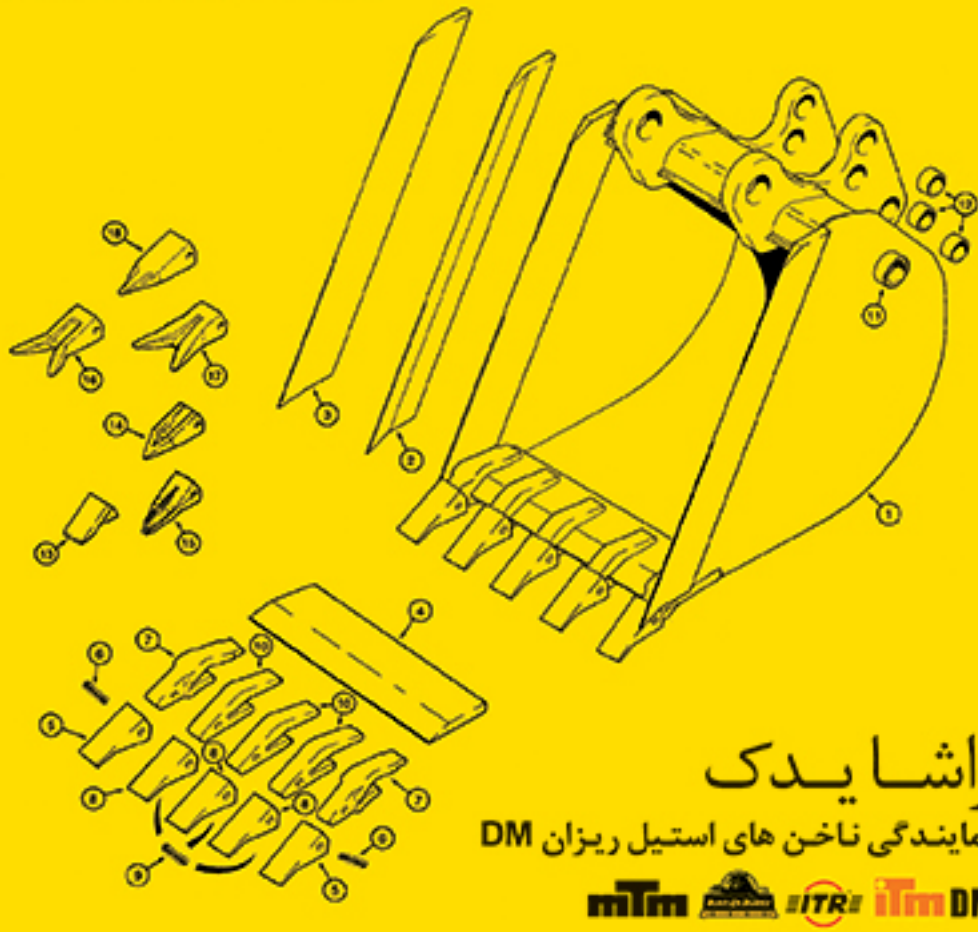

راشـــا یـــدک

نمایندگی ناخن های استیل ریزان DM

mTm ITR iTm DM

تهران. خیابان قزوین. خیابان عسگری شمالی. پلاک ۵۵
تلفن: ۵۵۴۱۴۱۵۷ ۳۹ و ۵۵۱۷۲۷۳۷

۰۹۱۲۲۰۹۲۹۲۴ شیاسی
تلفکس: ۵۵۱۷۲۷۳۸

Under Carriage & Ground Engaging Tools

55414157-55172737-55172738-55172739

تولید انوع تیغه وگوشه‌های معمولی و فولادی لودر و بلدوزر با ورقهای ضد سایش
تولید/ تهیه و فروش قطعات زیربندی ماشین آلات راهسازی

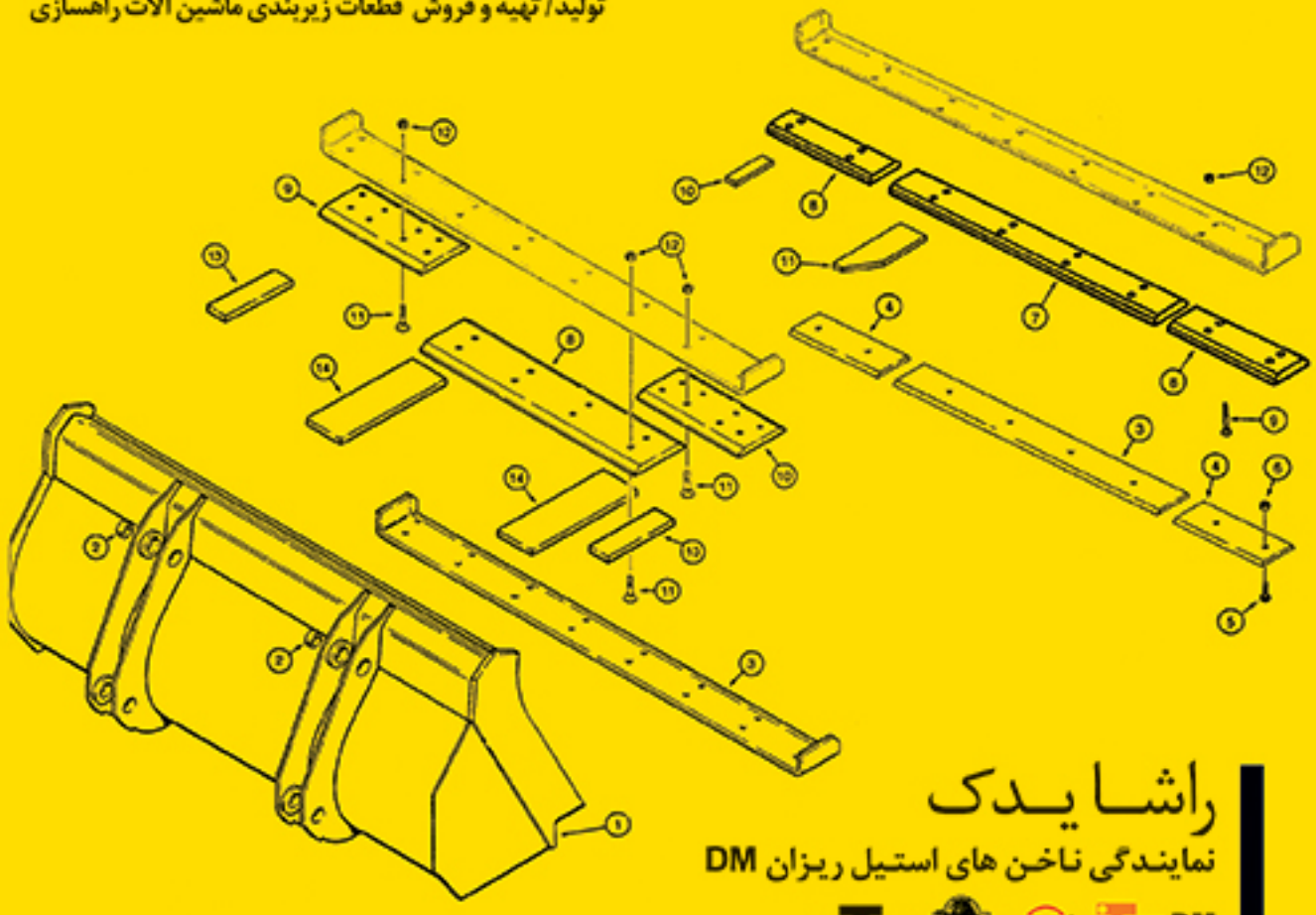

راشـــا یـــدک
نمایندگی ناخن های استیل ریزان DM

mTm ITR iTm DM

تهران. خیابان قزوین. خیابان عسگری شمالی. پلاک ۵۵
تلفن: ۵۵ ۴۱ ۴۱ ۵۷ ۳۹ و ۳۷ ۵۵ ۱۷ ۲۷ ۳۸
۰۹۱۲ ۲۰۹ ۲۹ ۲۴ شیاسی
تلفکس: ۵۵ ۱۷ ۲۷ ۳۸

راهسازان ماشین
تهران، سه راه آذری، ابتدای۴۵متری زرند، روبروی
میدان بوتان، پلاک ۵۵
0912 377 64 51
021 666 910 41 - 021 666 910 42
rahsazanmachine@gmail.com
فروش انواع شیشه کابین ماشین آلات راهسازی / واردکننده لوازم جک اصلی کوماتسو، هیوندا و دوسان
ساخت انواع باکت ماشین آلات راهسازی در سایزهای مختلف با آلیاژهایی درجه ۱/ انواع بوش و پین دکل و استیک
فروش انواع لینک و H پشت باکت / تولید دم تیغ باکت / فروش انواع ناخن های ایتالیایی
DOOSAN CATERPILLAR VOLVO HYUNDAI KOMATSU

0912 377 64 51
021 666 910 41 - 021 666 910 42
راهسازان ماشین
تهران، سه راه آذری، ابتدای۴۵متری زرند، روبروی
میدان بوتان، پلاک ۵۵
rahsazanmachine@gmail.com
NPK POQUTEC
MSB SOOSAN
SEAWOO FRD
فروش انواع قطعات چکشهای هیدرولیک / تعمیر انواع چکش در محل با ضمانت
قلمهای ضدسایش سر الماسه

KOMATSU

واردات کلیه سفارشات قطعات اصلی کوماتسو در اسرع وقت

قطعات یدکی ماشین آلات راهسازی

samakar_180@yahoo.com

سماکار

تهران، سه راه آذری، خیابان زرند، ساختمان کاترپیلار، طبقه اول، پلاک ۱۸۰

تلفن: ۲۰ ۲۰ ۶۵ ۶۶ فکس: ۰۰ ۲۹ ۶۸ ۶۶ همراه: ۰۹۱۲ ۳۳ ۵۱ ۴۳۱ – ۰۹۱۲ ۳۱۳ ۴۸ ۶۵

تهران گیربکس

اولین در تولید صفحه های فلزی و گرافیتی در ایران
اولین در بازسازی لنتهای گیربکس دریایی و راهسازی در ایران

واردات، تولید و فروش کلیه صفحه جات راهسازی (گیربکس و چرخ) دریایی و بچینگ

مرکز فروش انواع لنت های دنده ای

کلیه صفحات: ZF DOOSAN NEWHOLLAND موجود می باشد

0912 393 26 17 - 0912 140 54 19 021 55 42 65 06 021 55 40 69 39

تهران، خیابان قزوین، روبروی خیابان مخصوص، پلاک ۳۶۴

تلفن: ۳۹ ۶۹ ۴۰ ۵۵ (۱۰ خط ویژه) - ۰۶ ۶۵ ۴۲ ۵۵ فکس: ۶۵ ۲۳ ۴۲ ۵۵ همراه: ۱۹ ۵۴ ۱۴۰ ۰۹۱۲ - ۱۷ ۲۶ ۳۹۳ ۰۹۱۲

ALTO MADE IN USA CLARK TWIN DISC Niigata FRD ZF WELLMAN Allison Transmission

Road Construction - Hydraulic Breaker
Spare Parts

فـــرا دیـد راه

واردات و فروش قطعـات ماشـــین آلات راهـسازی دوســان و هیونـدای
فروش و خدمات پس از فروش چکش های هیدرولیک و قطعات یدکی اصلی

MSB

SOOSAN
HEAVY INDUSTRIES CO., LTD.

POQUTEC

FRD
Furukawa

DOOSAN

HYUNDAI
HEAVY INDUSTRIES CO.,LTD.
CONSTRUCTION EQUIPMENT DIVISION

تهـران . ابتـدای جـاده سـاوه . پاساژ ربیـعی . پلاک ۳ (فـــرادید راه)
تلفن:۲-۶۶۶۵۱۵۶۱ تلفکس:۶۶۶۵۱۵۶۳

www.faradidrah.com info@faradidrah.com

ایرانیان کوماتسو

فروش قطعات یدکی انواع ماشین آلات راهسازی
انواع فیلتر / زیربندی / تایر / پیچ و مهره
انواع کیت های جک و پمپ / قطعات هیدرولیک و برقی
انواع سلونوئید / لوازم موتوری / قطعات دکل

KOMATSU

Komatsu Bulldozer

Spare Parts

قطعات یدکی بلدوزرهای کوماتسو

Komatsu Loader

Spare Parts

قطعات یدکی لودرهای کوماتسو

Komatsu Excavator

Spare Parts

قطعات یدکی بیل های مکانیکی کوماتسو

Komatsu Forklift

Spare Parts

قطعات یدکی لیفتراکهای کوماتسو

FINAL DRIVER GROUP ENGINE PARTS SCRAPERS
PLANETARY TRANSMISSION EXHAUSE SYSTEM
UNDERCARRIAGE TORQUE CONVERTER ELECTRICAL PARTS
GROUND ENGAGING TOOLS HYDRAULIC PARTS SEAL KITS
BRAKE SYSTEM FUEL SYSTEM PUMPS

تهران، خیابان قزوین، خیابان حدادی، شماره ۶۱
تلفن: ۶۵ ۴۴ ۵۵ ۷۳ (۰۲۱) - ۶۵ ۴۳ ۷۳ ۵۵ (۰۲۱) فکس: ۰۸ ۶۷ ۴۲ ۵۵ (۰۲۱) ۰۳ ۶۵ ۳۴۸ ۰۹۱۲ غنی نژاد

ENGINE PARTS BRAKE SYSTEM MUFFLER HYDRAULIC SEAL KITS FINAL DRIVER GROUP PLANETARY TRANSMISSION UNDERCARRIAGE GROUND ENGAGING TOOLS TRACK FRAME FILTERATION INJECTION BUCKET CONTROL

عرضه قطعات یدکی لودر و بیلهای مکانیکی هیوندای - قطعات گیربکس و اکسل ZF - قطعات بیل های مکانیکی دوسان و نیوهلند - اعزام مکانیک مجرب به اقصی نقاط کشور

فروشگاه جاویدان

احمدپور 0912 - 690 31 72 021 - 6662 51 59

021 - 6662 51 59 0912 - 690 31 72

ahmadpour11022@gmail.com

BUILT FOR MAXIMUM POWER, PERFORMANCE, AND RELIABILITY.

ZF TRANSMISSION

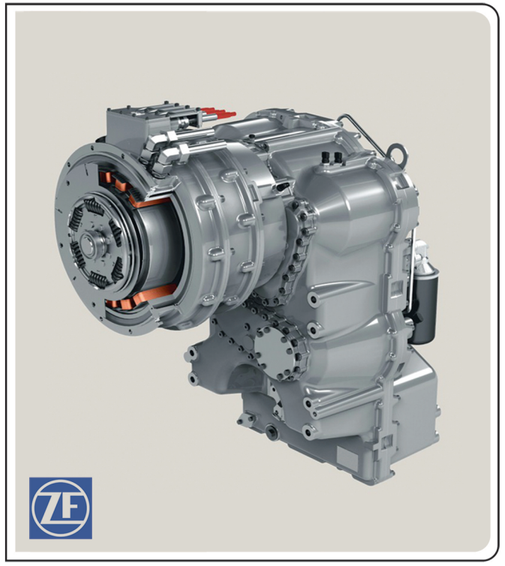

DOOSAN EQUIPMENT

NEW HOLLAND EQUIPMENT

HYUNDAI EQUIPMENT

TurboCharging systems

توتال توربو

مرکز فروش و راه‌اندازی انواع تـوربو شارژ
دستگاه‌های راهسازی،کشاورزی، کامیون

تهران، خیابان‌قزوین، روبروی‌دخانیات، خیابان میرجلیلی(درختی)، پلاک ۸۸
تلفن :۵۵۴۲۱۴۳۱ (۰۲۱) - ۵۵۴۲۱۴۰۷ (۰۲۱)
۰۹۱۲ ۶۶ ۴۶۶ ۱۹ عابدی

Total Turbo
totalturbo.ab@gmail.com

Garrett®
Turbolader Schwitzer
BorgWarner Turbo & Emissions Systems
IVECO

09126646619

TURBOCHARGER

KOMATSU - CATERPILLAR

E-mail:tehrangrader.jokar@gmail.com

Motor Grader Spare Parts

تهران گریدر

ENGINE PARTS	GD705A4
STEERING	GD705R2
BLADE	GD661
FINAL DRIVE	GD605
HYDRAULIC	GD505
FRAMES	GD40
TRANSMISSION	GD37

تولید و فروش کلیه قطعات یدکی گریدرهای:
کوماتسو / کاترپیلار
تهیه و توزیع انواع قطعات ماشین آلات راهسازی
تولید کلیه جک های گریدرهای کوماتسو

0912-1890178
021-666 34 185

تهران، سه راه آذری، ابتدای خیابان زرند
پاساژ کاترپیلار، زیر همکف، پلاک ۱۲
تلفن: ۶۶۶ ۳۴ ۱۸۵ فکس: ۶۶۶ ۴۵ ۲۶۷
۰۹۱۲۱۸۹۰۱۷۸ محمد جوکار

KOMATSU

RLC

(راه لودر۲)

تولید انواع پین و بوش دکل و پیستون ترمز
ماشین آلات راهسازی از جنس فولاد آلیاژی
کلیه سفارشات طبق نمونه پذیرفته می شود.

کلیه تولیدات این فروشگاه
با ضمانت ارائه می شود.

- فروش انواع ساچن
- ساخت انواع لوله
- ساخت انواع صنایع اکسزوز
- ساخت پین و بوش زنجیر

تهران، ابتدای جاده ساوه، مجتمع تجاری ربیعی، طبقه اول، واحد ۷۱

تلفن: ۶۶۶ ۹۳۰ ۲۷ – ۰۲۱ تلفکس: ۶۶۶ ۲۷ ۹۸۹ – ۰۲۱

۰۹۱۲ – ۶۱ ۷۰ ۵۴۸ نصراللهیان ۰۹۱۲ – ۵۵۰ ۵۵ ۱۴ عبدالهی

rlc.workgroup@gmail.com

هیدرولیک تک

واردکننده اکامولاتورهای راهسازی و صنعتی/ انواع قطعات هیدرولیک/ تویوب اکامولاتورهای بوش. هانداک و اولائر ربع گردهای فشارقوی و شارژ انواع آکامولاتور

تهران . خیابان قزوین. روبروی ایستگاه سلیمانیه
جنب سازمان آب. پلاک ۱۱۶۸ محسن نریمان

0912 - 376 16 11
021 - 55 73 25 35

BOSCH HYDAC
OLAER
VICKERS YUKEN
EATON Rexroth Bosch Group

فروشگاه ام.کا.تی

M.K.T

تولید و عرضه انواع تیغه و گوشه از جنس فولاد آلیاژی
تولید و عرضه انواع پین و بوش دکل، فرمان و کمرشکن انواع لودر، بیل مکانیکی و بلدوزر
WA600-PC800-PC600 و ...
تولید و عرضه انواع پین و بوش زنجیر
سفارش تولید انواع قطعات یدکی ماشین آلات راهسازی طبق نمونه پذیرفته میشود.
تمامی تولیدات این فروشگاه با ضمانت ارائه می شود.

mktparts@gmail.com

تهران، سه راه آذری، ۴۵ متری زرند، مجتمع تجاری کاترپیلار، طبقه همکف، شماره ۹۳
تلفن: ۶۶۶۰۷۹۶۵ تلفکس: ۶۶۶۰۷۸۶۹ همراه: ۰۹۱۲۵۸۴۹۹۱۰ - ۰۹۱۲۱۰۱۶۳۱۵

MOGHADDAM
SPARE PARTS

فروشگاه مقدم

قطعات یدکی ماشین آلات راهسازی کوماتسو

KOMATSU

تهران، سه راه آذری، جنب بانک سپه، مجتمع آریا، پلاک ۱۳

تلفن: ۶۶۶۲ ۷۱۲۱ (۰۲۱)

تلفکس: ۶۶۶۲ ۷۲۵۹ (۰۲۱)

sf.moghaddam51@gmail.com

سعید مقدم ۰۹۱۲ - ۶۳۸ ۴۵ ۲۵

میل‌لنگ تراشی ضمانت

بازسازی میل‌لنگهای سبک و سنگین، روتور شافت، غلطک، توربین و ...
با سیستم جوش زیر پودری با گارانتی
سنگ زدن انواع قطعات میل‌لنگ، شافت و غلطک از ۱۰ سانتی متر الی ۴ متر
تولیدانواع میل لنگ طبق سفارش مشتری
تابگیری و آزمایش میل لنگ با دستگاه اشعه توسط متخصصین مجرب
کلیه خدمات موتوری (سیلندر تراشی، ثابت تراشی، شاطون تراشی و ...)

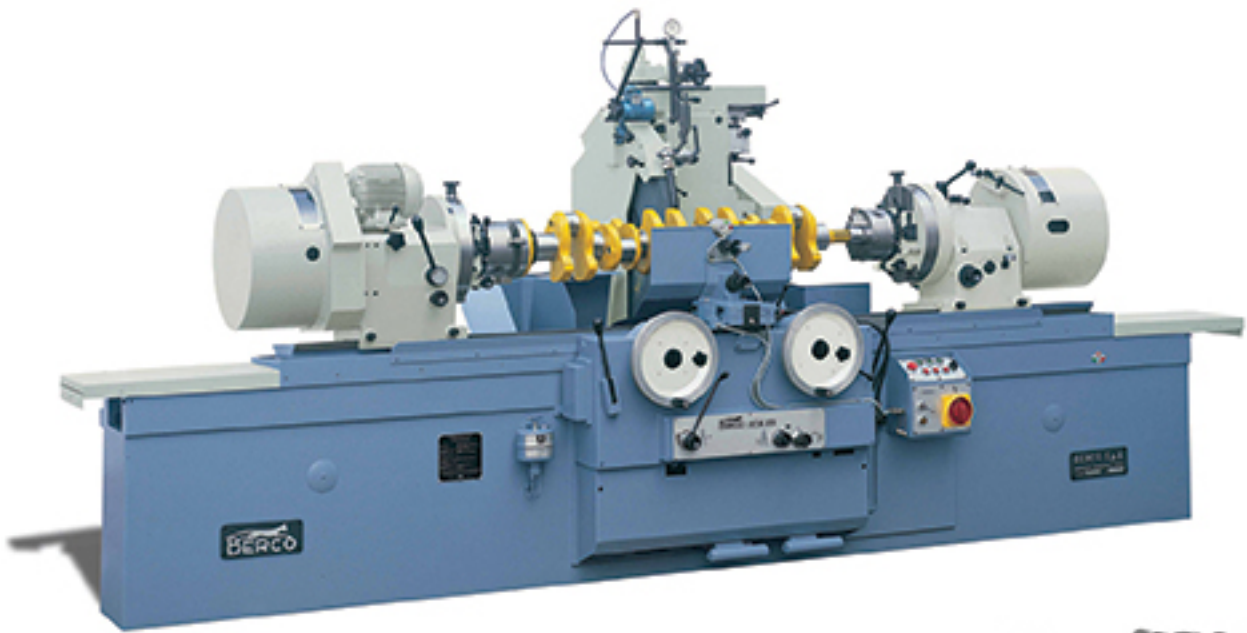

09121321317 021-55258476 021-55262906

شهرک صنعتی چهاردانگه، خیابان بولاد، خیابان ۱۵/۵ نیرو، پلاک ۳۸ تلفن: ۵۵۲۶۲۹۰۶ - ۵۵۲۵۸۴۷۶ ۰۹۱۲-۱۳۲۱۳۱۷ پژمان واحدیان

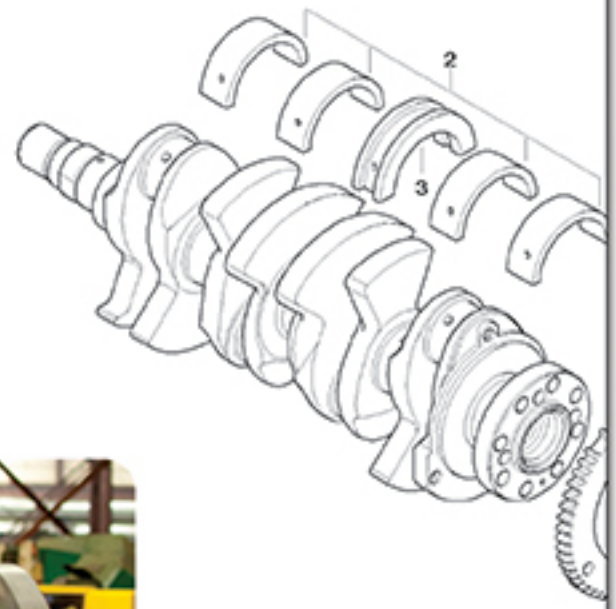

میل‌لنگ تراشی ضمانت

بازسازی میل‌لنگهای سبک و سنگین، روتور شافت، غلطک، توربین و ...
با سیستم جوش زیر پودری با گارانتی
سنگ زدن انواع قطعات میل‌لنگ، شافت و غلطک از ۱۰سانتی متر الی ۴متر
تولیدانواع میل لنگ طبق سفارش مشتری
تابکیری و آزمایش میل لنگ با دستگاه اشعه توسط متخصصین مجرب
کلیه خدمات موتوری (سیلندر تراشی، ثابت تراشی، شاطون تراشی و ...)

09121321317 021-55258476 021-55262906

شهرک صنعتی چهاردانگه، خیابان بولاد، خیابان ۱۵/۵ نیرو، پلاک ۳۸ تلفن: ۵۵۲۶۲۹۰۶ - ۵۵۲۵۸۴۷۶ ۰۹۱۲-۱۳۲۱۳۱۷ پژمان واحدیان

بورس میل‌لنگ و لوازم موتوری کوماتسو و کمنز پژمان

مرکز پخش انواع میل لنگ های نو و استوک/ تهیه و توزیع انواع لوازم موتوری/ فروش انواع موتور کامل در حد نو و استوک

VOLVO PENTA KOMATSU CATERPILLAR VOLVO DEUTZ HYUNDAI Perkins

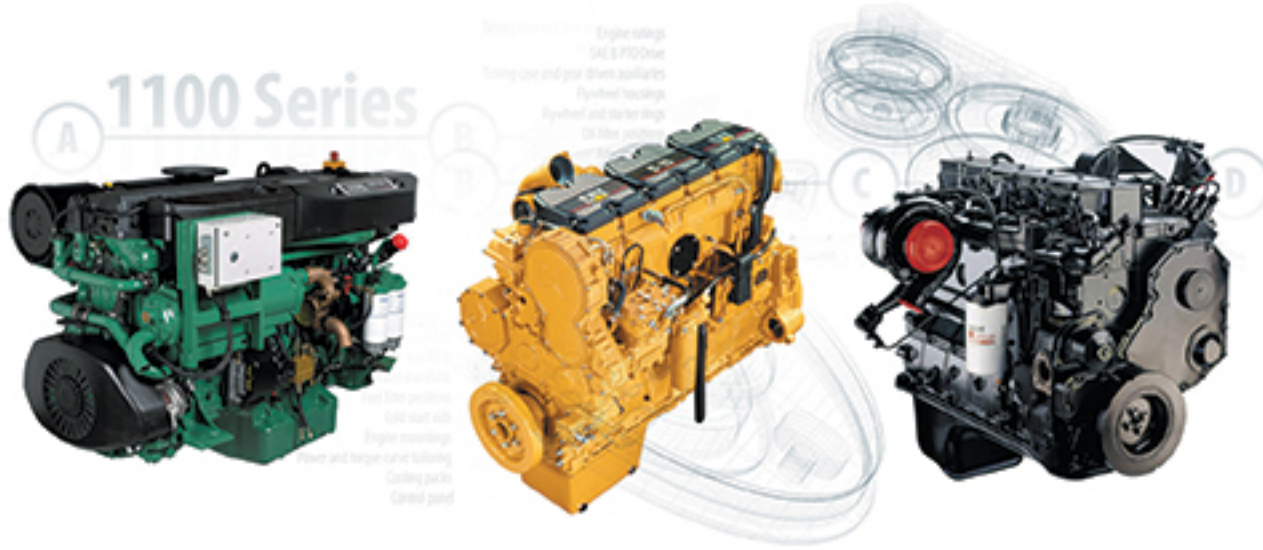

09121321317 021-55258476 021-55262906

شهرک صنعتی چهاردانگه، خیابان بولاد، خیابان ۱۵/۵ نیرو، پلاک ۳۸ تلفن: ۵۵۲۶۲۹۰۶ - ۵۵۲۵۸۴۷۶ ۰۹۱۲-۱۳۲۱۳۱۷ پژمان واحدیان

بورس میل‌لنگ و لوازم موتوری کوماتسو و کمنز پژمان

مرکز پخش انواع میل لنگ های نو و استوک/ تهیه و توزیع انواع لوازم موتوری/ فروش انواع موتور کامل در حد نو و استوک

CATERPILLAR KOMATSU CUMMINS HYUNDAI HEPCO BENZ VOLVO DEUTZ

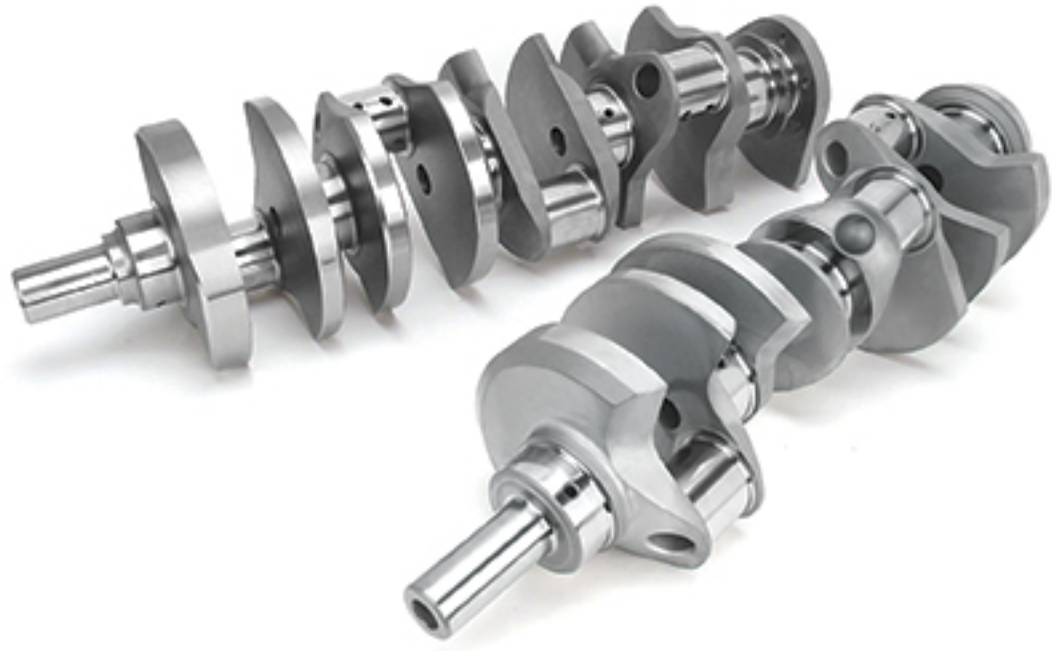

09121321317 021-55258476 021-55262906

شهرک صنعتی چهاردانگه. خیابان بولاد. خیابان ۱۵/۵ نبرو. پلاک ۳۸ تلفن: ۵۵۲۶۲۹۰۶ - ۵۵۲۵۸۴۷۶ ۰۹۱۲-۱۳۲۱۳۱۷ پژمان واحدیان

زرین قطعه

قطعات یدکی ماشین آلات راهسازی هیوندای

HYUNDAI
HEAVY INDUSTRIES CO.,LTD.
هیوندای

تهران، سه راه آذری، روبروی بانک پارسیان، پلاک ۶۷

Tel : (021) 66 399 117 - 8 FAX : (021) 66 399 126

پیشرو دیزل

فروشنده قطعات یدکی ماشین آلات راهسازی (کوماتسو/ایسوزو/میتسوبیشی)
تهران/ خیابان ۴۵ متری زرند / پاساژ ولیعصر / پلاک ۵۱
تلفن : ۴۱ - ۷۴۰ ۲۸۸ ۶۶ ۰۹۱۲ - ۲۵۸ ۴۹ ۱۶ حسین عرفانی

HD320/HD325
GD661/GD705 A4/GD705R2/GD505/GD40
D65/D85/D155/D355/D575 SUPER DOZER
PC200/PC220/PC300/PC350/PC400/PC450
W90/W120/WA300/WA470/WA500/WA600/WA700

KOMATSU

فروشگـــاه پـــاکـــزاد

تولید و قبول ساخت انواع متعلقات زیربنـــدی - بورس پیچ و مهره های اصـــلی

فروشنده انواع پیچهای بدنه اصلی در سایزهای مختلف (وارداتی - نو - استوک)

انواع پیچهای آژاکس، برکو و ...

AJAX

CAT

KOMATSU

تهران، نرسیده به سه راه آذری، ابتدای ۴۵ متری زرنـد،پاساژ کاترپیلار، پلاک ۱۶۰ تلفن: ۵۸۱ ۹۹ ۶۶۶ – ۲۰۸ ۳۱ ۶۶۶

داود پـاکزاد ۰۹۱۲۱۴۳۱۳۴۴

تکنو استارت دیزل

عرضه کننده قطعات برقی ماشین آلات راهسازی
ژنراتور و معدن

تهران، خیابان قزوین، دوراهی قپان
پاساژ الجواد، طبقه همکف، پلاک ۲۹
تلفن: ۰۶ ۹۸ ۷۶ ۵۵ - ۵۵ ۷۱ ۹۰۰۵
همراه: ۵ و ۴ ۸۸ ۸۷ ۸۷ - ۰۹۱۲ سامنی
technostart_disel@yahoo.com

KOMATSU - HYUNDAI - CATERPILLAR - VOLVO - DEUTZ

تراک دیزل

truckdiesel10@yahoo.com

قطعات یدکی ماشین آلات راهسازی، معدنی و دریایی (واردات - تعمیرات)

تهران، سه راه ساوه، ابتدای ۴۵ متری زرند، گاراژ داف لیلاند، (دفتر فنی مهندسی تراک دیزل)

تلفن: ۶۶۳۹۹۴۴۲ - ۶۶۳۹۹۴۳۹ فکس: ۶۶۶۰۲۱۸۳ ۰۹۱۲ ۲۷۲۴۷۲۸ مسعود فرخ

ZF

تهران، سه راه آذری، مجتمع تجاری کاترپیلار
طبقه زیرهمکف، شماره ۳۱

۰۲۱-۶۶۶۸۵۰۴۶ ۰۲۱-۶۶۶۸۵۰۴۵
۰۲۱-۶۶۶۲۹۹۷۰ ۰۲۱-۶۶۶۳۰۱۵۵
همراه: ۰۹۱۲ ۱۷۷ ۹۸ ۵۳

SIMEX

Continental

Sime Tyre

Continental

Tyres - Engineered in Germany.

تایرهای سایمکس ، تکنولوژی کنتیننتال آلمان

نماینده رسمی ایران، سفارش و خدمات پس از فروش

rostamipour110@yahoo.com

تلفن: ۳۳۹۱۹۶۴۰ / ۳۳۹۲۹۶۶۶-۶ (۰۲۱) ۸۸۳۱۲۸۷۴ همراه: ۰۹۱۲۱۱۹۶۶۷۳

کیان راه ماشین

خدمات جوش و تراش رولیک، چرخ و شاسی انواع بلدوزر، بیلهای مکانیکی و دریل واکن
(آماده همکاری با شرکتهای راهسازی و معادن)

فروشنده لوازم ماشین آلات راهسازی و معدنی

KIAN RAH MACHINE

تهران، خیابان زرند، نرسیده به سه راه آذری، روبروی بانک تجارت، مجتمع تجاری لئون

تلفن: ۸۲۸ ۲۷ ۶۶۶ - ۶۶۶ ۴۰ ۷۱۸ فاکس: ۶۶۶ ۴۰ ۷۱۹ همراه: ۰۹۱۲ ۱۰ ۸۰ ۱۶۹

kiyanrahmachine@gmail.com

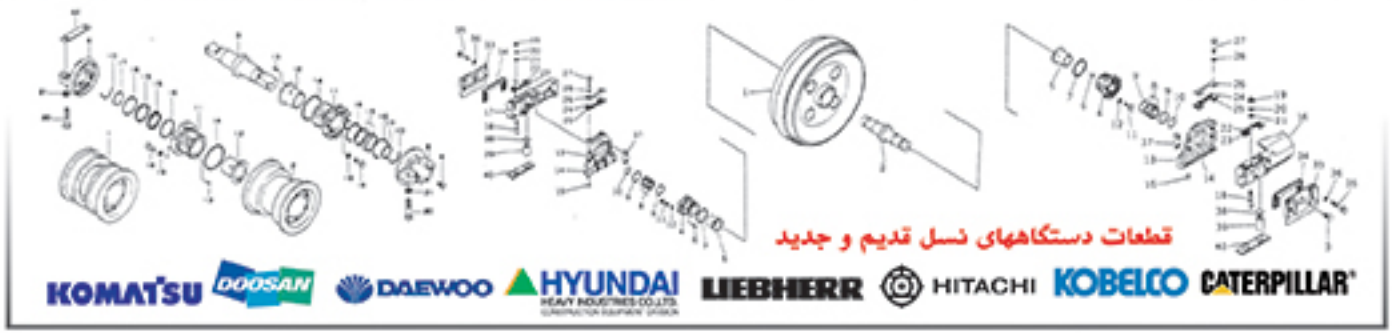

ایران سنترپارتس

عرضه لوازم برقی ماشین آلات راهسازی

۰۹۱۲ - ۱۳۲۵۰۴۶
۰۹۱۰ - ۱۰۰۴۰۰۲
www.icpasli.ir

Code: 34

icpasli@gmail.com

یدک سازان طوس

تولیدکننده قطعات یدکی ماشین آلات راهسازی (پین و بوش دکل) با بیش از ۲۴ سال تجربه

کارخانه: مشهد، شهرک صنعتی طرق، کار آفرین ۱ تلفن: ۰۵۱ - ۳۳۹ ۲۰ ۸۲۱ - ۰۵۱ - ۳۳۹ ۲۱۰ ۱۰ (مرتضوی)
دفتر فروش: تهران، سه راه آذری، نبش پاساژ ۲۱۳، پلاک ۱ تلفن: ۶۶ ۶۴ ۹۱ ۲۵ - ۶۶۶ ۵۱ ۸۲۵ ۰۹۱۲-۳۷۶۷۶۹۱ سید رضا احمدی

www.yadaksazantoos.com yadak_sazan_toos@yahoo.com

Viber 09332053563

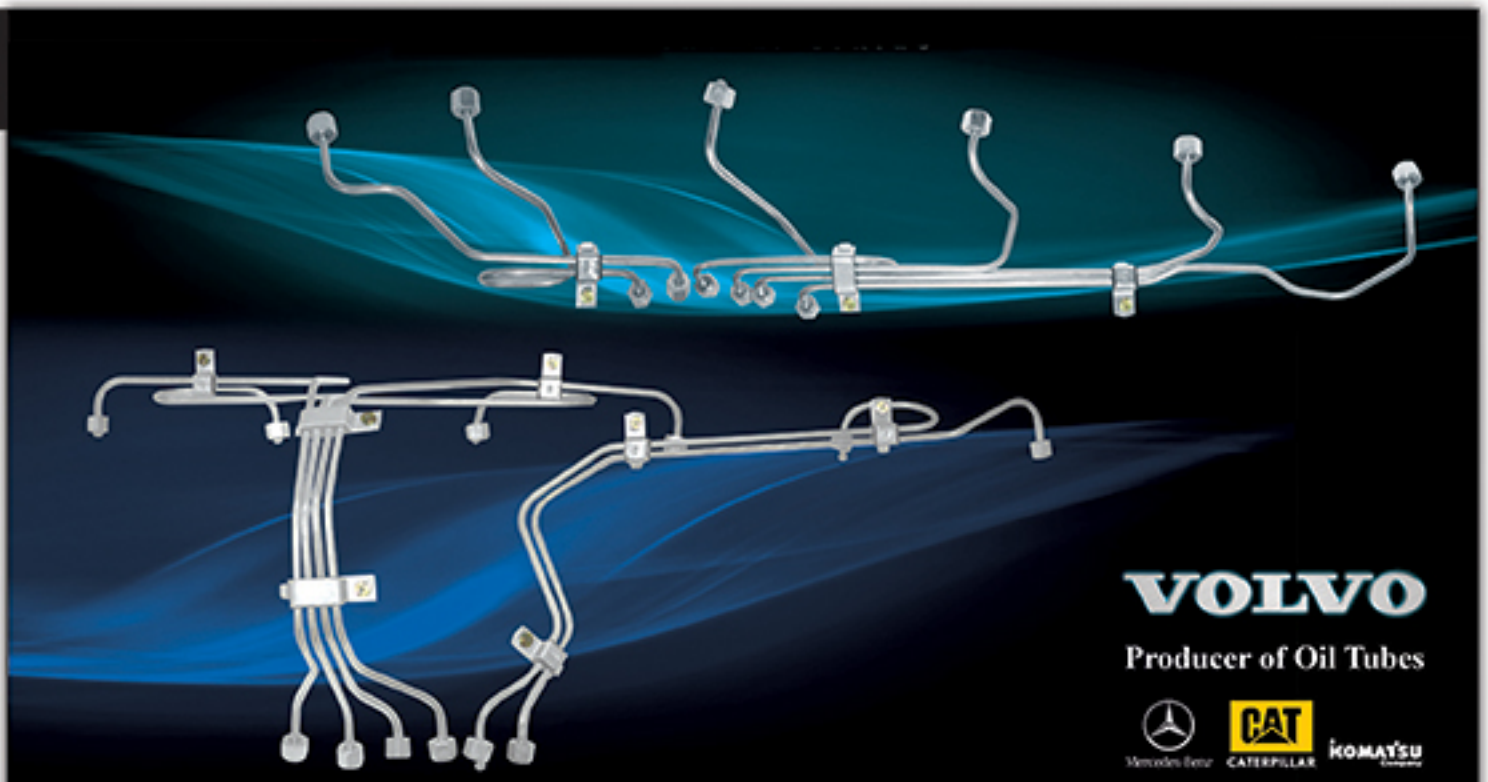

VOLVO

Producer of Oil Tubes

Mercedes-Benz CAT CATERPILLAR KOMATSU

میثاق انژکتور

تولیدکننده انواع لوله های فارسونگاه ماشین آلات راهسازی، کشاورزی، کامیون، کلیه ژنراتورهای زمینی و ...
قبول سفارشات ساخت انواع لوله های سوخت رسانی، آب، بخار، هیدرولیک و ...

info@mv-co.ir

دفتر فروش: تهران، خیابان قزوین، مجتمع نوراکسپرس، پلاک ۱۲

تلفن: ۵۵۷۸۶۲۳۶ (۰۲۱) ۵۵۷۰۷۶۶۳ (۰۲۱) ۰۹۱۲ - ۶۱۲۴۲۴۵ داود اختیاری

محور استارت

Electrical distribution center construction machinery

مرکز فروش و کلیه قطعات برقی ماشین آلات راهسازی (استارت و دینام) و تعمیرات

تهران ، سه راه آذری ، ۴۵ متری زرند ، پاساژ کاترپیلار ، طبقه همکف ، پلاک ۹۵

تلفن : ۶۶۶۱۲۹۲۵-۶۶۶۱۲۹۲۱ تلفکس:۶۶۶۹۹۵۲۴ همراه : ۰۹۱۲۳۵۷۲۸۹۱ سحر خیز

VOLVO
شرکت بازرگانی
سدید راه پارت
(همکار ولو)
SRP
نمایندگی رسمی شرکت SRP در ایران
COMING SOON
به زودی
قطعات بیل های مکانیکی ولو
VOLVO
واردات، تولید و فروش قطعات یدکی ماشینهای راهسازی ولو
با بیش از (۵۶۰۰) قلم کالای آماده تحویل
تهران/ خیابان قزوین/ بعد از پل نواب/ خیابان شهید اصغر کشاورز (عسگری جنوبی)/ پلاک ۴۵
تلفن: ۶-۵۵۴۱۳۱۰۵ (۷ خط) فکس: ۵۵۴۳۱۰۲۹
E-mail:info@sadidrahpart.com
Web:www.sadidrahpart.com
Valeo WABCO Parker DENISON Hydraulics VOLVO BOSCH GOETZE BorgWarner SWF
Rexroth Bosch Group FEDERAL MOGUL SAUER DANFOSS CFW STEFA VICKERS EATON Schwitzer

فروشگـاه بـدری

انواع فیلتـرراهـسازی، صنعتی و کشـاورزی

تهران، خیابان قزوین، ابتدای ۱۶ متری امیری، پاساژ میلاد قائم، طبقه اول، پلاک ۳۷۷

تلفن: ۶۶۱۰۱۶۷۷ - ۶۶۱۰۱۶۷۳ ۰۹۱۲ ۳۵۷ ۸۲ ۸۶ - ۰۹۱۲ ۲۰ ۲۲ ۹۶۰ (بدری)

Fleetguard · Luber-finer · WIX FILTERS · Donaldson. · MANN FILTER · SF SURE FILTER · BALDWIN FILTERS · CAT · KOMATSU GENUINE PARTS

0912 - 357 82 86

0912 - 20 22 960

فروشگـاه بـدری

لـوازم انواع چکش های هیدرولیک و ماشین آلات راهسازی

0912 - **357** 82 **86**

0912 - **20** 22 **960**

HYUNDAI
HEAVY INDUSTRIES CO.,LTD.
CONSTRUCTION EQUIPMENT DIVISION

CAT KOMATSU
GENUINE PARTS

تهران، خیابان قزوین، ابتدای ۱۶ متری امیری، پاساژ میلاد قائم، طبقه اول، پلاک ۳۷۷

تلفن: ۶۶۱۰۱۶۷۷ - ۶۶۱۰۱۶۷۳ ۰۹۱۲۳۵۷۸۲۸۶ - ۰۹۱۲۲۰۲۲۹۶۰ (بدری)

سهند راهان

شماره ثبت: ۲۰۰۷۸۸

تهران، خیابان قزوین، خیابان عسگری جنوبی(شهید اصغر کشاورز)، پلاک ۲۱
کدپستی: ۱۳۵۹۹-۹۳۱۵۷
تلفن: ۵۵۴۲۴۵۵۹ - ۵۵۴۱۹۰۷۹ - ۵۵۴۲۲۵۸۱ فکس: ۵۵ ۴۲ ۴۵ ۵۷
۰۹۱۲ - ۵۲۲۱۴۳۴ احد رحیم زاده
sahandrahan@yahoo.com

نمایندگی فروش ناخن، گوشه و کلنگهای فولادی DM GSF

- نمایندگی فروش ناخن، گوشه و کلنگهای فولادی DM، FG و ZZF
- مرکز پخش انواع بیج و مهره راهسازی با مارک S.R.Co و TG
- ناخن های فورج با مارک GSF
- تولید و پخش انواع تیغه، گوشه و محافظ تیغه آلیاژی با آنالیز CK45 - ST52
- انواع رولیک، دنده اسپراکت، چرخ جلو و زنجیر جهت بیل های مکانیکی دوو، هیوندای ولو، هیتاچی، کوماتسو، و بیل های چینی لیوگانگ، فوتون، سانی

H·S

سهند راهان

S.R.Co

شماره ثبت: ۲۰۰۷۸۸

بورس قطعات زیربندی ماشین آلات راهسازی/ فروش محصولات TGW به قیمت نمایندگی

TGW H·S GSF

IDLERS
TENDICINGOLO

ROLLERS
RULLI

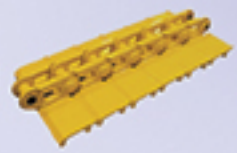

TRACK CHAINS
CATENE

SPROCKETS
RUOTE MOTRICI

SEGMENTS
GRUPPI SETTORI

تهران، خیابان قزوین، خیابان عسگری جنوبی (شهید اصغر کشاورز)، پلاک ۲۱
تلفن: ۵۵۴۲۴۵۵۹ - ۵۵۴۱۹۰۷۹ - ۵۵۴۲۲۵۸۱ فکس: ۵۵ ۴۲ ۴۵ ۵۷

کدپستی: ۱۳۵۹۹-۹۳۱۵۷
احد رحیم زاده ۰۹۱۲ - ۵۲۲۱۴۳۴

sahandrahan@yahoo.com

واردات و مرکز فروش قطعات یدکی بیل های زنجیری ، لودر و ژنراتورهای ولـو

VOLVO CONSTRUCTION SPARE PARTS

لـوازم جـک بوم، لـوازم جک باکـت، لـوازم جـک اسـتیک، کیـت پمـپ چرخ، کیـت پـمپ گردون
کیت پمپ هیدرولیک، کیت گوزه گردون،کیت کنترل VALVE (جهت بیل های زنجیری ولو)
POWER SEAL EC210 - EC240 - EC290 - EC360- EC460

لوازم جـک بالابر ، لوازم جک خالی کن و سیل ترمز چرخ،کیت شیر فرمان L120E - L120F - L120D - L90E L90F - HL200D

چرخ کـامل، درب چـرخ، کاریر کامل، سیل کروپ و بلبرینـگ توپی چرخ
EC210 - EC240 - EC290 - EC360 - EC460

صفحه جات گرافیت گیربکس، صفحه جات آهـنی گیربکـس، صفحـه جات ترمز چرخ، صفحه فیـبری ترمز پارکینگ HL115 - L90E - L150 - L120D - L120 - L90 - 4400

واترپمپ، پمپ سه گوش، پایه فیلتر آبگیر گازوئیل ، تسمه سفت کن جهت بیل های زنجیری ولو، لودر و ژنراتور
L120F - L90F - EC210 - EC240 - EC290 - EC210 - TAD520 - L90E - L120E - TAD730 - TAD1240

کـاسه نمد چرخ، منـبع آب L120E - L120F - L90E - L90F

کلیه شیلنگهای رادیاتور، سوپر، اینترکولر جهت بیل های زنجیری ولو و لودرهای ولو سری قدیم و جدید

کلیه سنسورهای موتور، آب ، فلایویل،میل سوپاپ، روغن لودرهای سری جدید و فشنگی آب، روغن، گیربکس، فشار گیربکس جهت لودرهای سری قدیم

کلیه کیت های گیربکس 4400 - 4500 - L90 - L120

سوپاپ و گاید سوپاپ و سیت سوپاپAMP / GERMANY 4400 - 4500 - L90 - L120

واشرکامل موتور با مارک SILICONE GASKET 4400 - 4500 - L90 - L120

واشر سرسیلندر و قالپاق و اگزوز L120E - L120F - L90E - L90F

volvorah@yahoo.com

VOLVO

شعبه۱ : ایـران راه

تهران، خیابان قزوین، روبروی دخانیات
خیابان میرجلیلی(درختی)، نبش کوچه
موذن، پلاک ۱۴
تلفن: ۵۵ ۴۲ ۴۹ ۵۲ - ۵۵ ۴۲ ۴۹ ۵۱
داود محمدی ۵۵ ۴۲ ۴۹ ۵۰
تلـفـکـس: ۵۵ ۴۲ ۴۹ ۵۳
۰۹۱۲ ۱۸۸ ۱۸ ۴۳ - ۰۹۱۱ ۵۸۹ ۴۵ ۷۲

شعبه۲ : ولـــو راه

تهران، خیابان قزویـن، دوراهـــی قپـان
مـجـتـمـع تـجـاری الـــجـواد
طبقـه اول، پلاک ۴۰
تلفن: ۵۵ ۷۴ ۱۵ ۷۰ - ۵۵ ۷۸ ۳۷ ۲۷
مهرداد محـمدی
۰۹۱۲ ۶۰۹ ۵۷ ۵۳ - ۰۹۱۹ ۷۱۱ ۴۰ ۹۳

(بیش از ۵۰۰ قلم قطعات آماده تحویل جهت بیـل های زنجیری و لودرهای ولـو)

VOLVO ROAD CONSTRUCTION MACHINERY SPARE PARTS

HEPCO

VOLVO

DEUTZ

4400 - 4500 - 4600 - L90 - L120 - L150 - L160 - L180 - L90E - L120E - L90F - L120F
NH12 - FH12 - N10 - N12 - F12 - FM9 - FM13 - EC210BLC - EC240BLC - EC290BLC - EC360BLC
TAD740 - TAD940 - TAD1640 - TAD520 - TAD720 - TAD730

MADE IN KOREA

Power seal

EC210BLC	BOOM SEAL KIT	لوازم جک بالابر
EC240BLC	ARM SEAL KIT	لوازم جک استیک
EC290BLC	BUCKET SEAL KIT	لوازم جک باکت
EC360BLC	ROTARY JOINT SEAL KIT	سیل کیت کوزه گردان
EC460BLC	HYDRAULIC PUMP SEAL KIT	سیل کیت پمپ مادر هیدرولیک
L90E/F	CONTROL VALVE SEAL KIT	سیل کیت کنترل والو هیدرولیک
L120E/F	LIVER KIT	کیت لیور
L120D	ADJ CYL SEL KIT	کیت زنجیر سفت کن
	TRAVEL MOTOR KIT	کیت پمپ چرخ
	SWING MOTOR KIT	کیت پمپ گردون

نماینده انحصاری محصولات پاورسیل (سیل کیت های ولو **VOLVO**)در ایران

بهترین کیفیت و مناسبترین قیمت (همراه با گارانتی) جهت بیلهای زنجیری و لودرهای ولو **VOLVO** سری **E/D/F**

شعبه۱ :
تهران، خیابان قزوین، روبروی دخانیات
خیابان میرجلیلی(درختی)، نبش کوچه
موذن، پلاک ۱۴
تلفن: ۵۲ ۴۹ ۴۲ ۵۵ - ۵۱ ۴۹ ۴۲ ۵۵
داود محمدی ۵۰ ۴۹ ۴۲ ۵۵
تلفکس: ۵۳ ۴۹ ۴۲ ۵۵
۰۹۱۱ ۵۸۹ ۴۵ ۷۲ - ۰۹۱۲ ۱۸۸ ۱۸ ۴۳

volvorah@yahoo.com

شعبه۲ :
تهران، خیابان قزوین، دوراهی قپان
مجتمع تجاری الجواد
طبقه اول، پلاک ۴۰
تلفن: ۷۰ ۱۵ ۷۴ ۵۵ - ۲۷ ۳۷ ۷۸ ۵۵
مهرداد محمدی
۰۹۱۹ ۷۱۱ ۴۰ ۹۳ - ۰۹۱۲ ۶۰۹ ۵۷ ۵۳

DIDO METAL

L.L.E
Made In Taiwan

TP IZUMI NOK RIK

فروشگاه برادران Engine Spare Parts

Wheel Loader - Grader - Excavator - Bulldozer - Dump Truck

فروش کلیه قطعات موتوری ماشین‌آلات راهسازی کوماتسو
و نماینده فروش کلیه محصولات شرکت L.L.E تایوان با تضمین کیفیت

تهران، خیابان قزوین، خیابان مخصوص، پلاک ۷۴ (فروشگاه برادران)

55 41 93 04 - 0912 372 0289
55 41 57 77 - 55 41 77 84

www.msptrack.com

انواع زنجیر، رولیک، چرخ، پیچ و مهره، گوشه ، تیغه، لینک، دنده اسپراکت ، دنده سگمنت، کفشک، ناخن، کلنگ پین و بوش زنجیر ، بغل بند، شفت چرخ، چدنی، فنر، قفل زنجیر و ...

ENGAGING TOOLS (021) 666 46 575 - 6

بازرگانی مولائی

تهران، سه راه آذری، ابتدای ۴۵ متری زرند، پلاک ۱۲۳
تلفن : ۶ – ۵۷۵ ۴۶ ۶۶۶ فکس : ۱۳۷ ۸۰ ۶۶۶
کدپستی : ۱۳۵۸۶۴۷۴۶۳

بندرعباس، کارگزاری، مجتمع کارگزاری، فروشگاه مولائی
پلاک ۱۴ و ۶ تلفن : ۳ –۲۲۳۷۵۷۱ (۰۷۶۱)
فکس:۲۲۴۶۲۳۶ (۰۷۶۱)

MSP TRACK

Import & Sale Undercarriage For Road Construction • info@msptrack.com

HITACHI VOLVO DOOSAN KOMATSU HYUNDAI CATERPILLAR

UNDERCARRIAGE (021) 666 46 575 - 6

www.msptrack.com

انواع زنجیر، رولیک، چرخ، پیچ و مهره، گوشه ، تیغه، لینک، دنده اسپراکت ، دنده سگمنت، کفشک، ناخن، کلنگ پین و بوش زنجیر ، بغل بند، شفت چرخ، چدنی، فنر، قفل زنجیر و ...

ENGAGING TOOLS (021) 666 46 575 - 6

بازرگانی مولائی

تهران، سه راه آذری، ابتدای ۴۵ متری زرند، پلاک ۱۲۳
تلفن: ۶ - ۶۶۶ ۴۶ ۵۷۵ فکس: ۶۶۶ ۸۰ ۱۳۷
کدپستی: ۱۳۵۸۶۴۷۴۶۳

بندرعباس، کارگزاری، مجتمع کارگزاری، فروشگاه مولائی
پلاک ۱۴ و ۶ تلفن: ۳ -۲۲۳۷۵۷۱ (۰۷۶)
فکس: ۲۲۲۶۲۳۶ (۰۷۶)

MSP TRACK

Import & Sale Undercarriage For Road Construction • info@msptrack.com

HITACHI VOLVO DOOSAN KOMATSU HYUNDAI CATERPILLAR

UNDERCARRIAGE (021) 666 46 575 - 6

پارت لند

قطعات استوک لودرهای کوماتسو:

WA470-1 WA470-3

تهران، خیابان قزوین، خیابان شهید میرجلیلی، پلاک ۶۵ تلفن: ۵۵۴۱۷۸۰۷ - ۵۵۴۱۸۷۴۷ ۰۹۱۲۲۹۹۸۸۰۳ محمد عباس نژاد

موتور / گیربکس / محور جلو و چرخ / کاردانها / کابین / سیستم، متعلقات و پمپ های هیدرولیک / سیستم سوخت رسانی / سیستم کنترل باکت

انواع جک ها و...

WA470

純正部品

پارت لند

قطعات یدکی انواع ماشین آلات کوماتسو و موتورهای کامینز

KOMATSU - CUMMINS

تهران، خیابان قزوین، خیابان شهید میرجلیلی، پلاک ۶۵ تلفن: ۵۵۴۱۷۸۰۷ - ۵۵۴۱۸۷۴۷ ۰۹۱۲۲۹۹۸۸۰۳ محمد عباس نژاد

EKBATAN

فروشگاه اکباتان KOMATSU

واردات قطعات یدکی بیل های مکانیکی کوماتسو

دنده گردان انواع بیل های کوماتسو

دفتر مرکزی: تهران، سه راه آذری، خیابان زرند، مجتمع تجاری گاتر پیلار

طبقه اداری، واحد ۲۲۶ تلفکس: ۴۳ الی ۴۰ ۶۶ ۶۵ ۳۱ ۰۲۱

www.ekbatan110.ir ekbatan_co@yahoo.com

فروشگاه: تهران، سه راه آذری، خیابان زرند، مجتمع تجاری گاتر پیلار، طبقه همکف

واحد ۸۱ تلفکس: ۱۱۹۰ ۱۹ ۶۶۶ - ۰۲۱ (۱۰ خط ویژه) همراه: ۰۹۱۲ ۱۷۸ ۶۹۹۷

EKBATAN

فروشگاه اکباتان KOMATSU

واردات قطعات یدکی بیل های مکانیکی کوماتسو

رادیاتور انواع ماشین آلات کوماتسو

دفتر مرکزی: تهران، سه راه آذری، خیابان زرند، مجتمع تجاری گاتریپیلار

طبقه اداری، واحد ۲۲۶ تلفکس: ۴۳ الی ۴۰ ۶۶ ۶۵ ۳۱ ۰۲۱-

www.ekbatan110.ir ekbatan_co@yahoo.com

فروشگاه: تهران، سه راه آذری، خیابان زرند، مجتمع تجاری گاتریپیلار، طبقه همکف

واحد ۸۱ تلفکس: ۱۱۹۰ ۱۹ ۶۶۶ - ۰۲۱ (۱۰ خط ویژه) همراه: ۰۹۱۲ ۱۷۸ ۶۹۹۷

سوپر دویتس

DEUTZ® 912 913 2012 1013

VOLVO

فروش ویژه قطعات موتورهای دویتس اصلی (واردات جدید)

قطعات یدکی موتورهای جدید ولو

۰۹۱۲ ۸۹ ۸۹ ۵۳۹ ۰۹۱۲ ۱۸۹ ۶۳۵۸ ابراهیمی

بوش - پیستون - یاطاقان - سرسیلندر - اوئل پمپ - واترپمپ - کاسه نمد
واشرکامل - شاطون - رینگ موتور - میل لنگ - توربین - انواع چدنی
ترموستات - کولر روغن - کارتل - قطع کن - لوله فارسونگاه - اسبک
بادگیرکامل موتور - سینی جلو - فولی سرمیل لنگ - پمپ سه گوش و ...

تهران،خیابان قزوین، دوراهی قیان، پاساژ الجواد، پلاک۲۱ تلفن: ۵۵۷۶۹۶۰۲ - ۵۵ ۷۷ ۳۰ ۴۴ فکس: ۵۵ ۷۶۹۶۷۸

DEUTZ®

واردات و فروش قطعات یدکی ماشین آلات راهسازی

سوپر دویتس

۰۹۱۲ ۱۸۹ ۶۳۵۸ ابراهیمی

۰۹۱۲۸۹۸۹۵۳۹

ROTASYON

موتورهای دویتس 912 - 913 - 413 - 514 - 413 FR - 513

2013 - 1012 - 2011 - 2012 - 1011 - 1015 - 1013 - L120 - L90

CA25 - HC5 - HPC100 - HC100 - HE100

وارد کننده انواع بوش های شاطون، میل سوپاپ، رینگ، سوپاپ و شاطون موتورهای دویتس

قطعات موتورهای جدید 234 - 226 MWM

قطعات یدکی موتورهای جدید ولو

نماینده انحصاری بوش و پیستونهای دویتس و ولو ROTASYON (RS) در ایران

VOLVO PENTA HEPCO MWM INTERNATIONAL

ebrahimi.superdeutz@gmail.com

تهران، خیابان قزوین، دوراهی قپان، پاساژ الجواد، پلاک ۲۱ تلفن: ۵۵۷۶۹۶۰۲ - ۴۴ ۳۰ ۷۷ ۵۵ فکس: ۵۵ ۷۶ ۹۶ ۷۸

آریاوی

وارد کننده و فروشنده قطعات یدکی ماشین‌آلات راهسازی هیکو / دوبستی 912 - 1013 - 2012
و لو L90E / F - L120E / F

تهران، خیابان قزوین، بین دوراهی قبان و قلعه مرغی، نبش گاراژ جانسپار، پلاک ۸۳۰
تلفن: ۵۵ ۱۳ ۸۱ ۲۱ - ۵۵ ۱۳ ۸۱ ۲۰ - ۵۵ ۷۰ ۸۳ ۳۸ فاکس: ۵۵ ۱۳ ۸۱ ۱۹
۰۹۱۲-۱۰۱۹۳۵۴ امین نادریان

HEPCO DEUTZ

www.aryaway.com

■ لوازم کاربر و چرخ کلیه دستگاههای هیکو و هیوندای